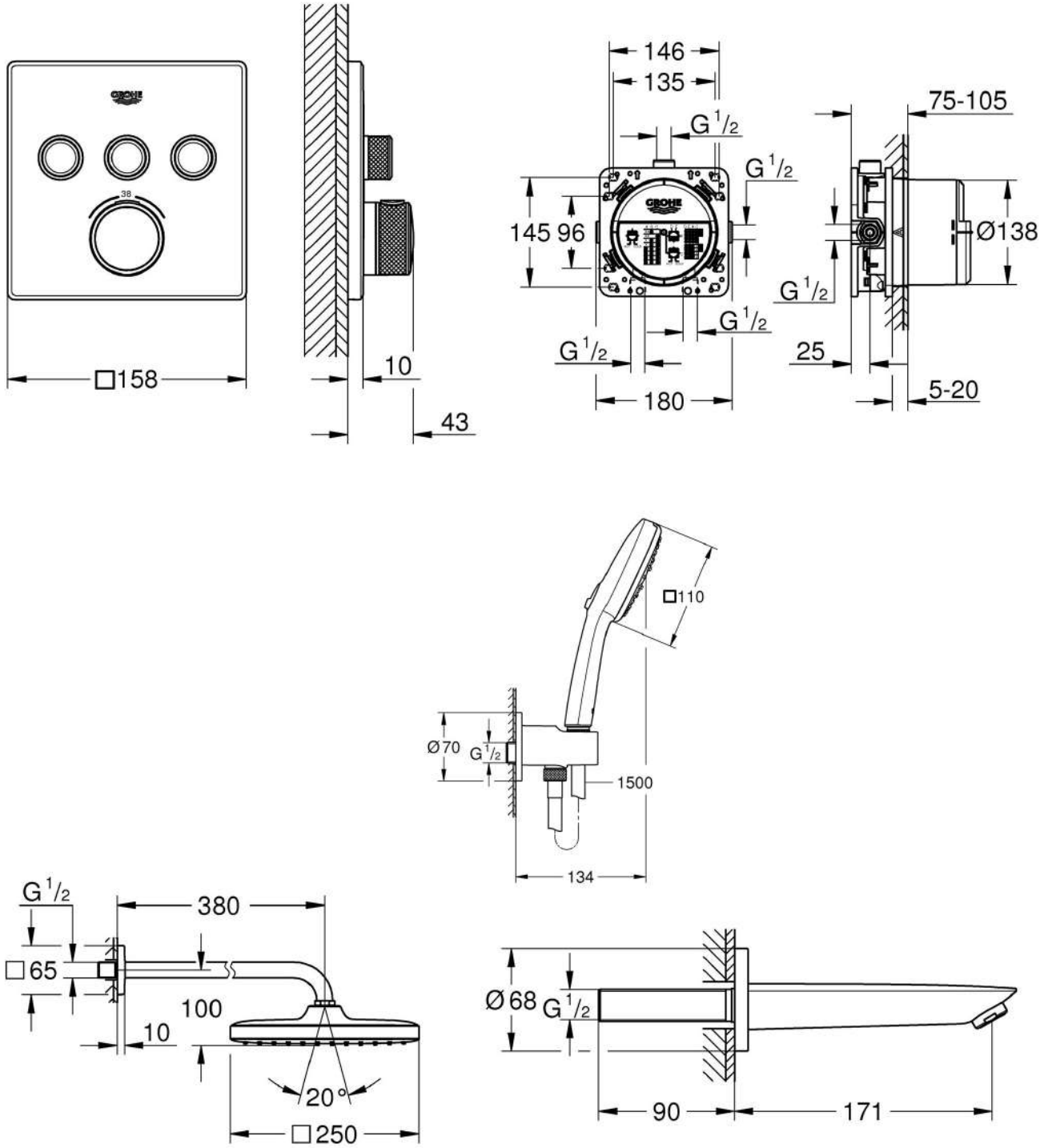
38
□158
10
43
146
135
G 1/2
G 1/2
145 96
G 1/2
G 1/2
180
75-105
Ø138
G 1/2
25
5-20
□110
Ø70
G 1/2
1500
134
G 1/2
380
□65
100
10
20°
□250
Ø68
G 1/2
90
171