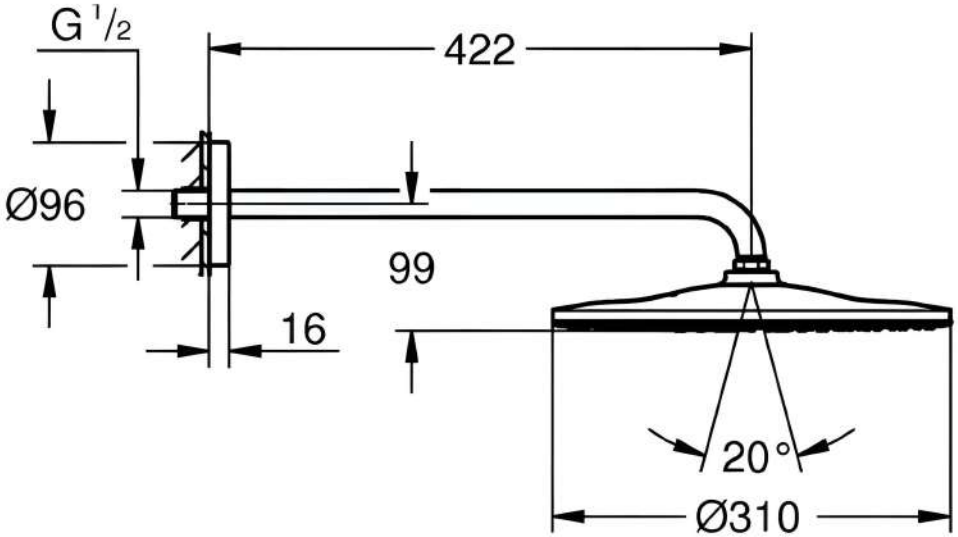
G 1/2
422
Ø96
99
16
20°
Ø310

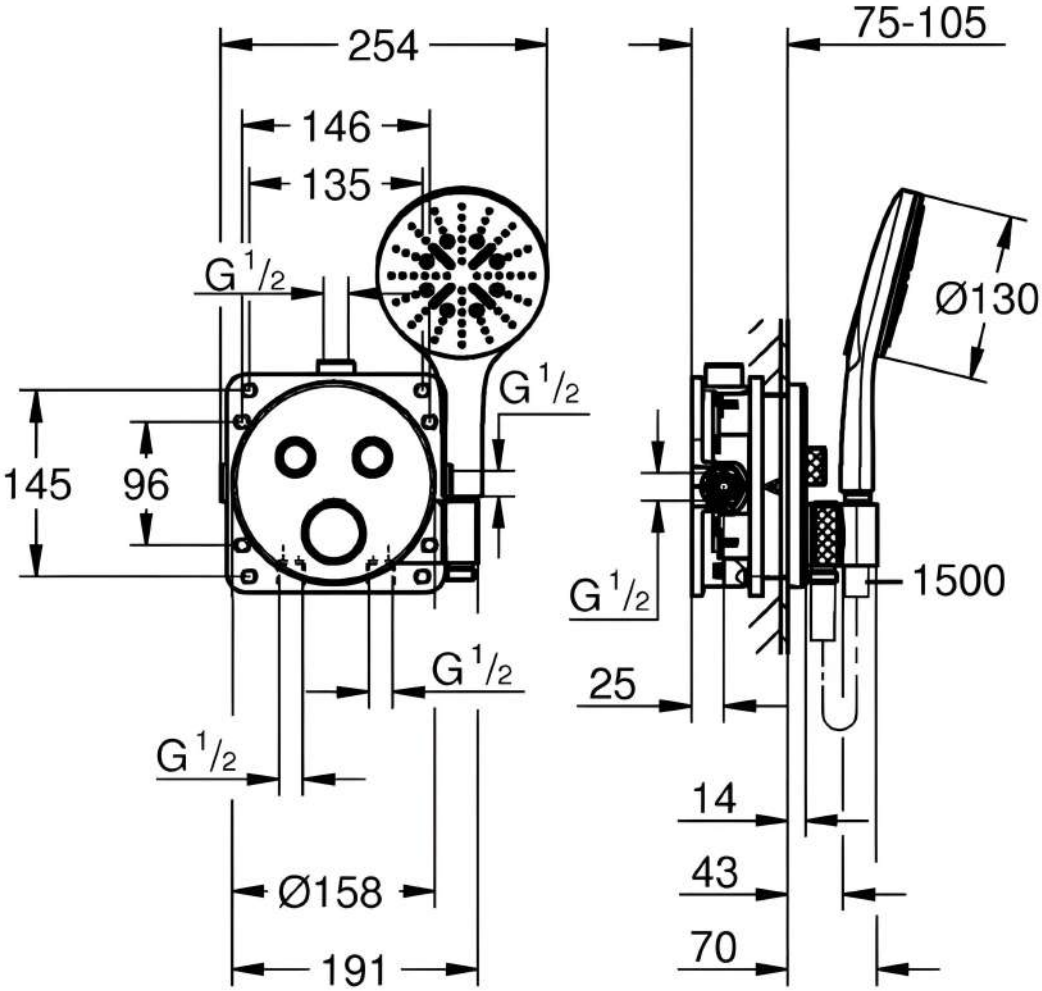
254
146
135
G 1/2
G 1/2
145
96
G 1/2
G 1/2
Ø158
191
75-105
Ø130
G 1/2
1500
25
14
43
70