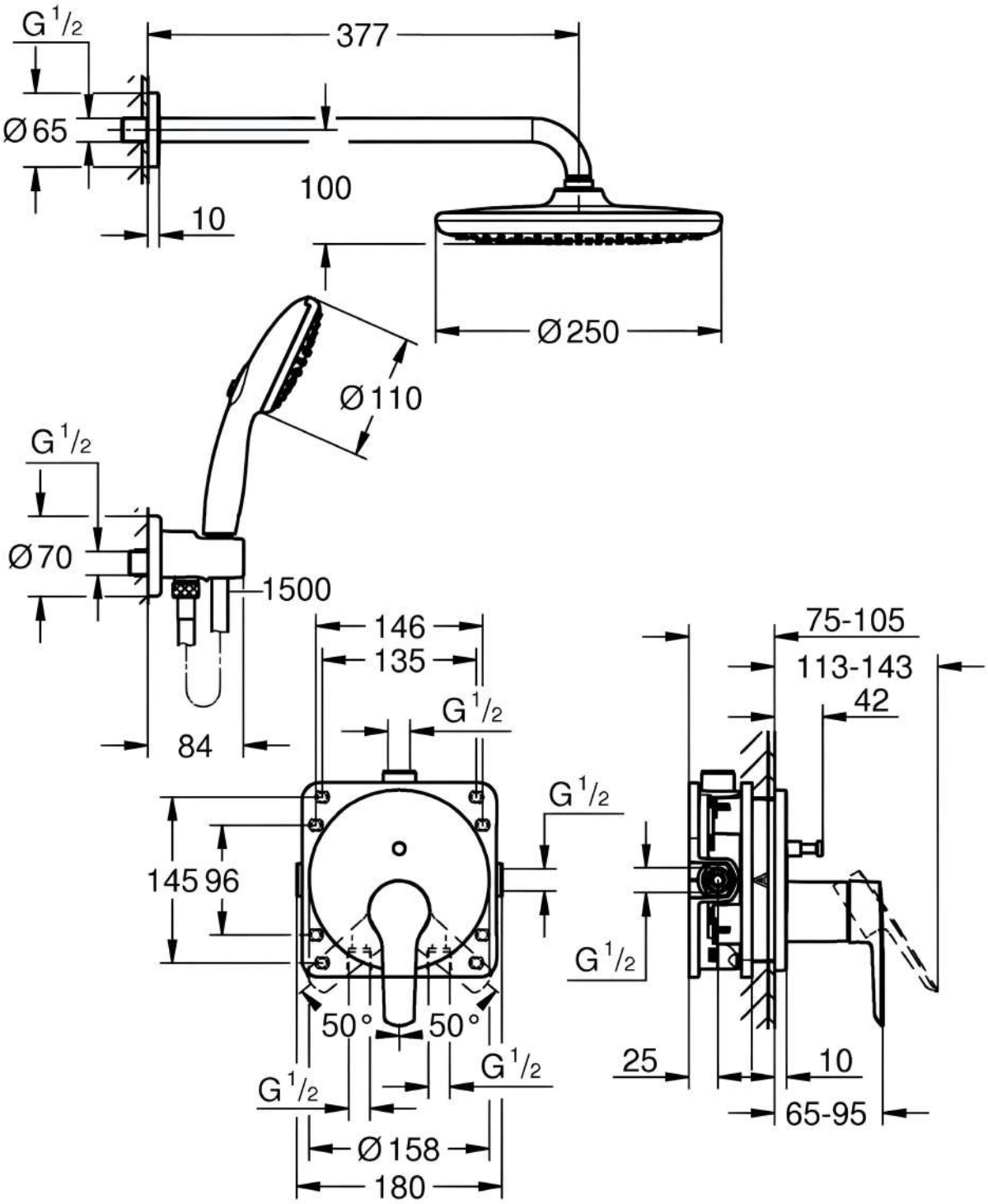
G 1/2
377
Ø65
100
10
Ø250
Ø110
G 1/2
Ø70
1500
146
135
G 1/2
84
G 1/2
145
96
50°
50°
G 1/2
G 1/2
Ø158
180
75-105
113-143
42
G 1/2
25
10
65-95