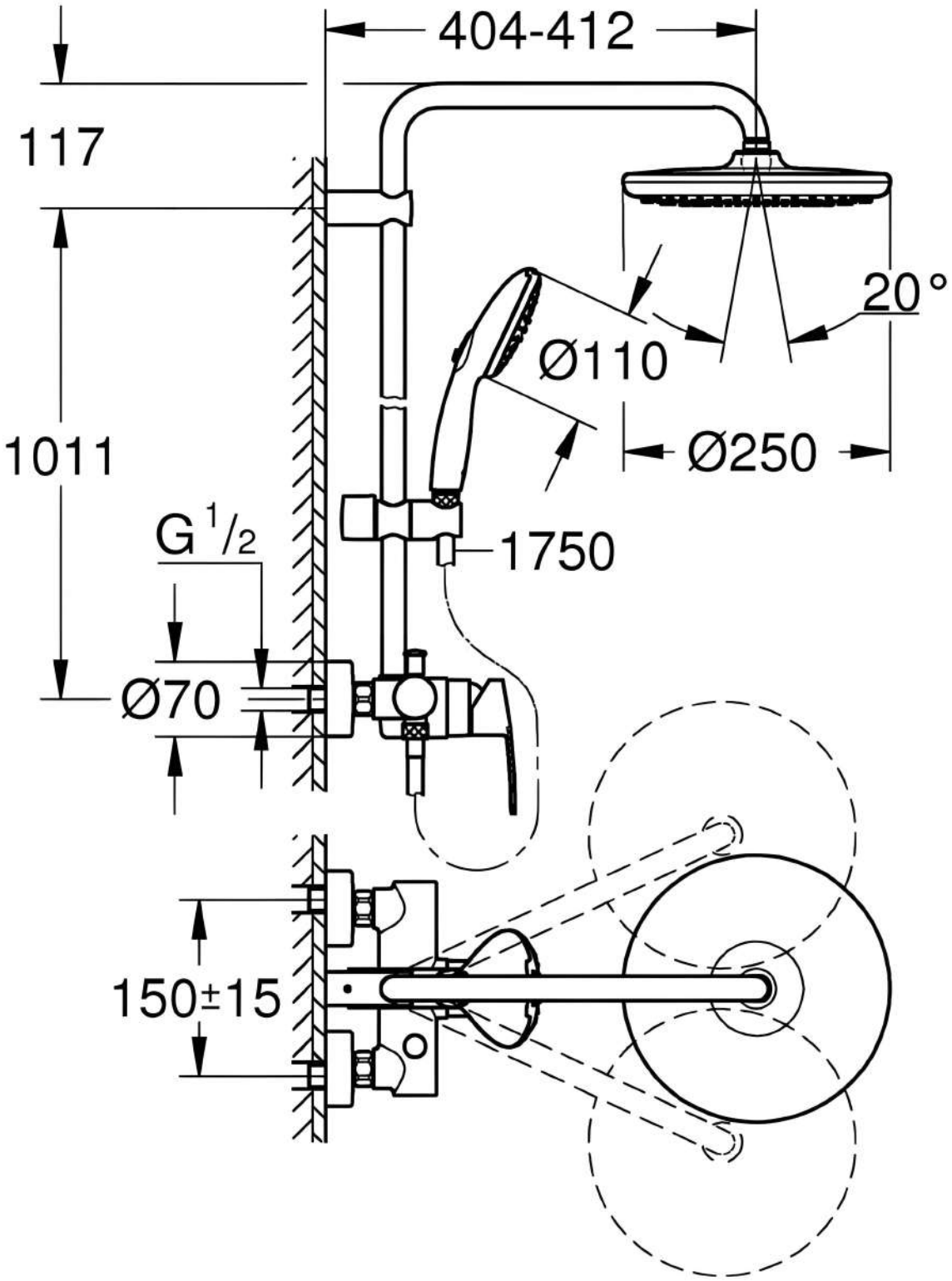
404-412
117
20°
Ø110
1011
Ø250
G 1/2
1750
Ø70
150±15