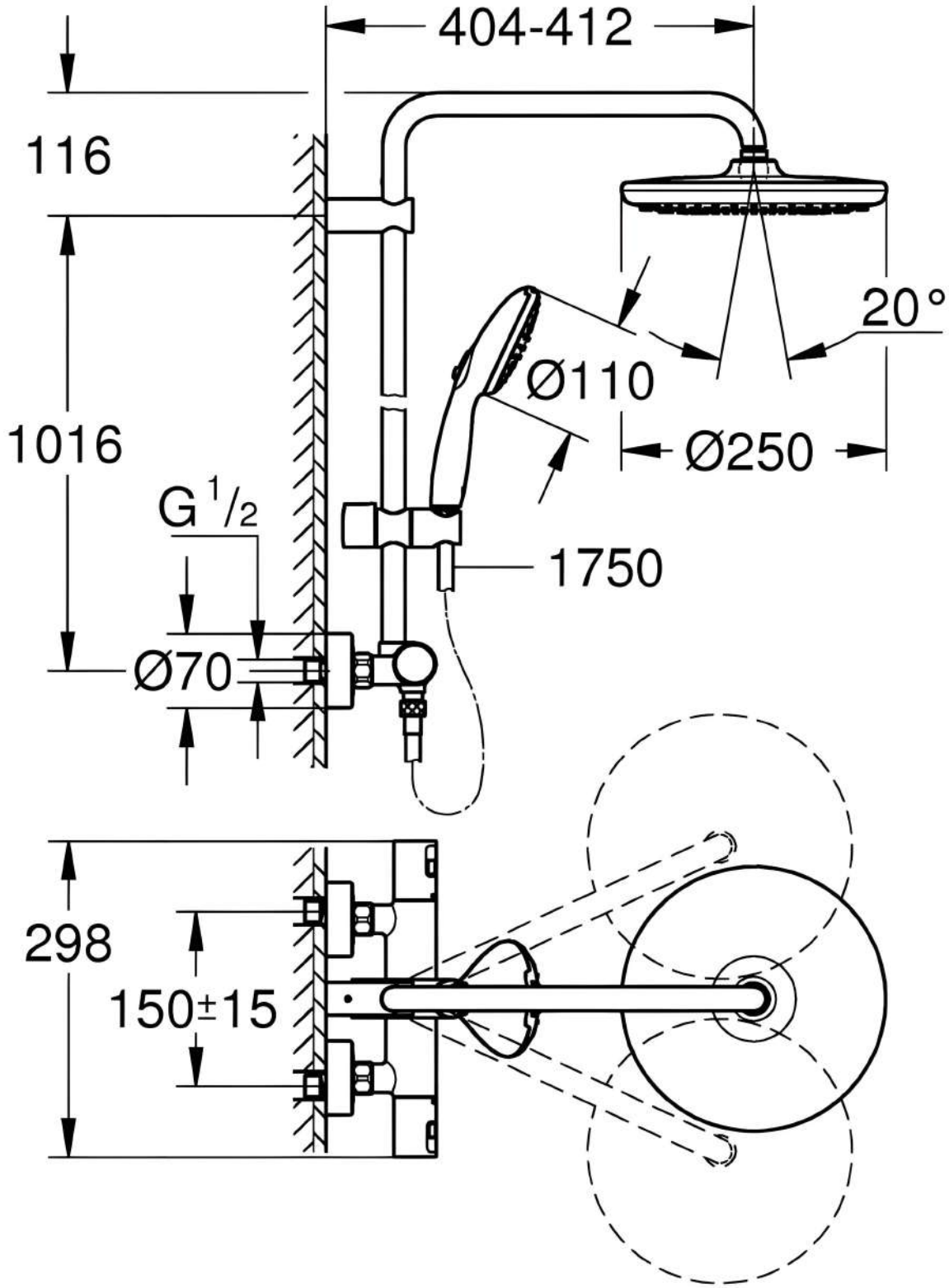
404-412
116
20°
Ø110
1016
Ø250
G 1/2
1750
Ø70
298
150±15