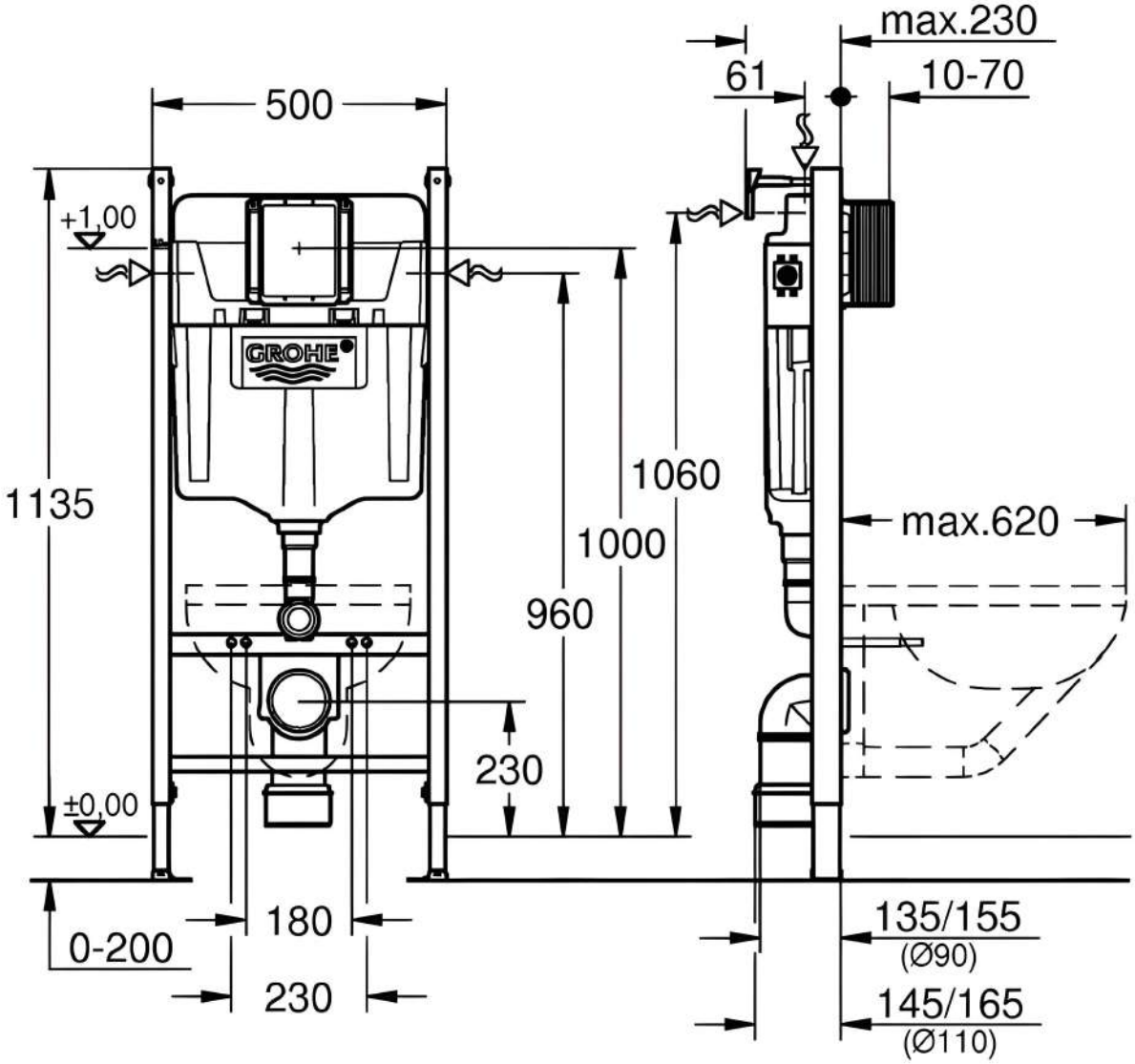
max.230
61
10-70
500
+1,00
GROHE
1135
1060
1000
960
max.620
230
±0,00
180
0-200
230
135/155
(Ø90)
145/165
(Ø110)