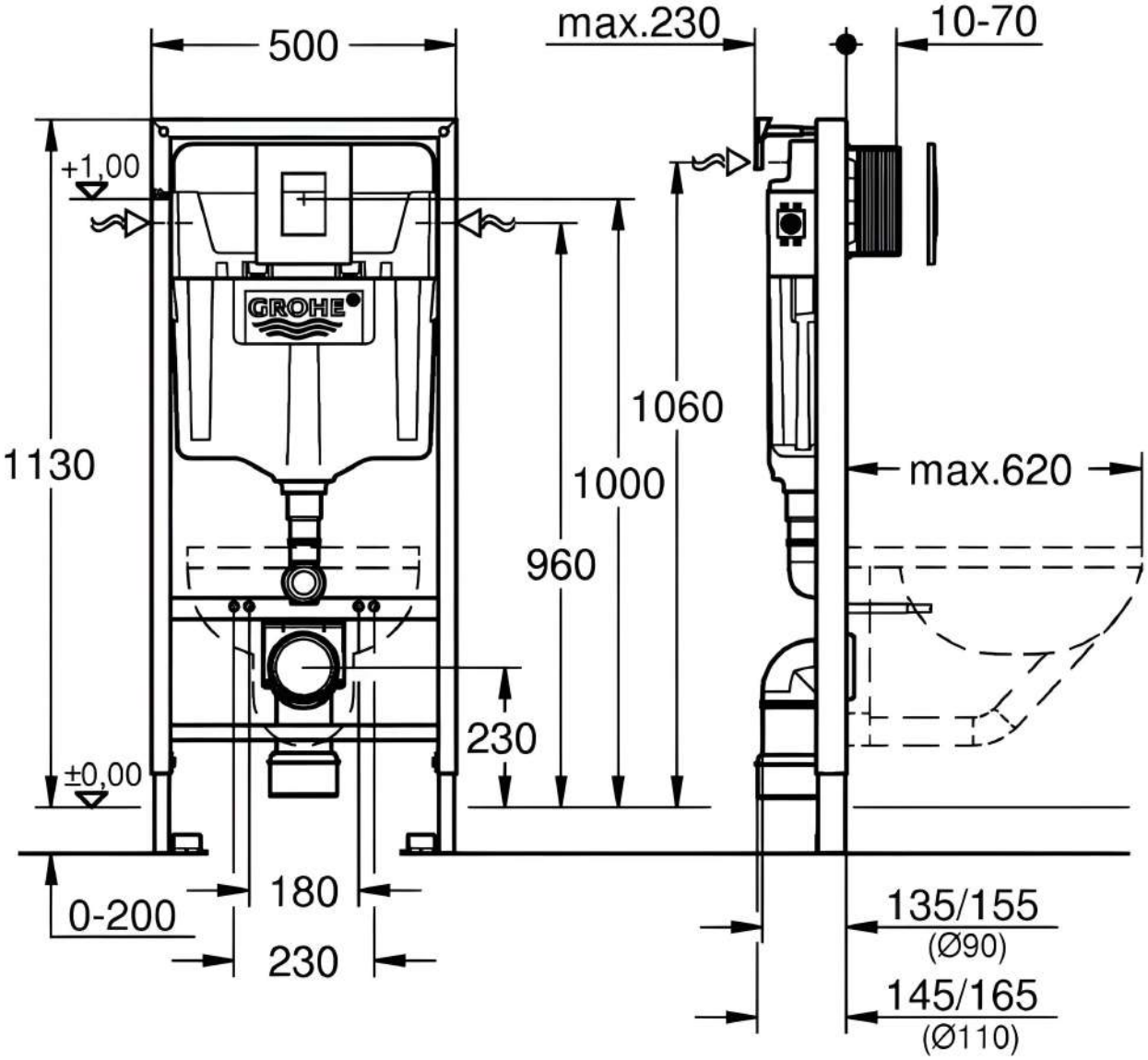
500
max.230
10-70
+1,00
GROHE
1060
1130
1000
max.620
960
230
±0,00
180
0-200
230
135/155
(Ø90)
145/165
(Ø110)