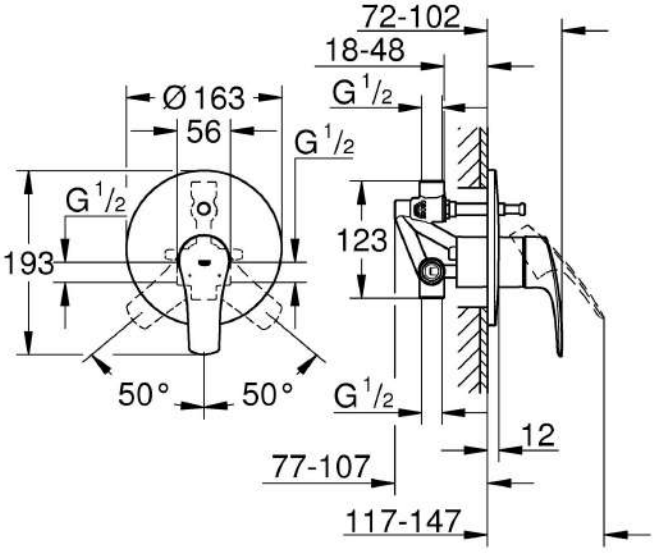
72-102
18-48
Ø163
56
G 1/2
G 1/2
G 1/2
193
123
50°
50°
G 1/2
12
77-107
117-147

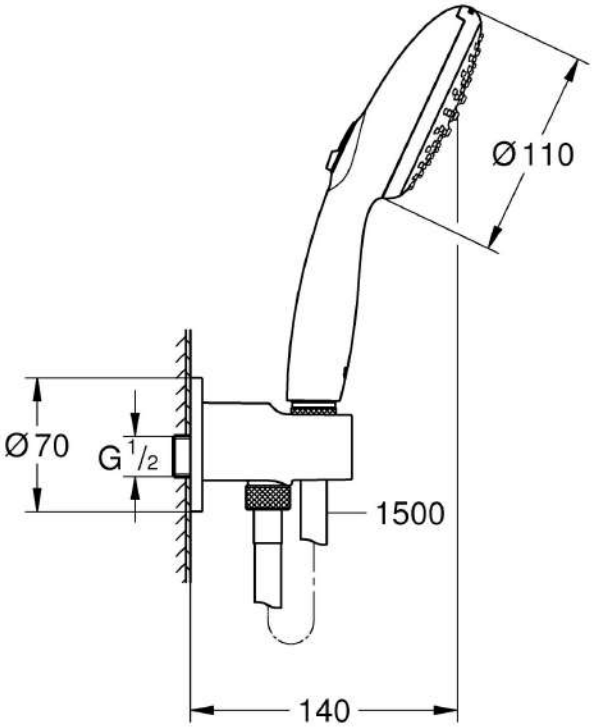
Ø110
Ø70
G 1/2
1500
140

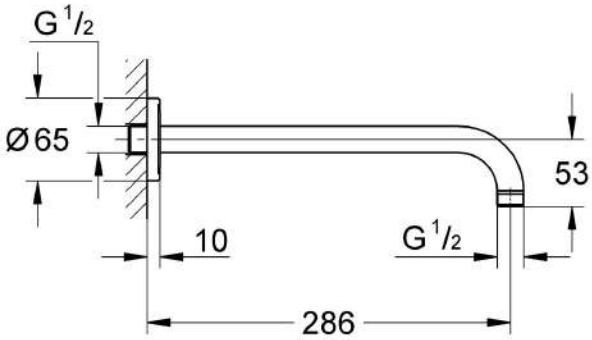
G 1/2
Ø65
53
10
G 1/2
286

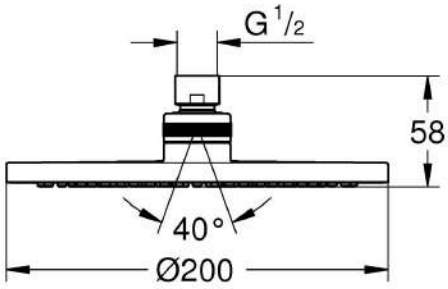
G 1/2
58
40°
Ø200