Urban Pull Out, поворотний витяжний | 115.0595.091

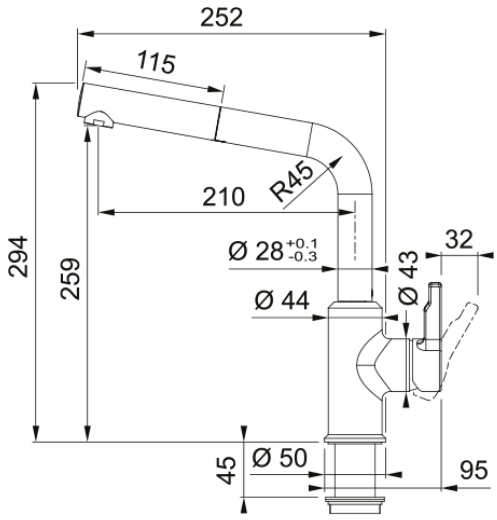

Кухонний змішувач з поворотним витяжним виливом і бічним важелем керування. Витяжний вилив дозволяє зручно мити всю поверхню мийки та наповнювати посуд, який розміщений поза її межами. Кут повороту виливу складає, 180° тому водяний потік досягає більшої площі мийки.

Інформація про продукт	
Тип виливу	L подібний
Колір	Онікс
Тип матеріалу	Латунь
Матеріал витяжного шлангу	Нейлон сірий
Матеріал витяжного виливу	Пластик
Розміри	
Загальна висота	294.0
Діаметр отвору для змішувача	35 мм
Розмір картриджа	35 мм
Монтаж	
Тип фіксації	Гайка
Підключення шланга подачі води	3/8"
Довжина шлангів підключення	450 мм
Специфікації продукту	
Робочий тиск води	3 бар
Версія	Витяжний вилив
Керування змішувачем	Важіль збоку
Кут повороту виливу	150°
Потік води /3 бар	10.2
Ідентифікатори продукту	
Бренд продукту	FRANKE
Сімейство продуктів	Maris
Модельний ряд	URBAN
Особливості	
Еко картридж	Ні
Тип аератора	Стандартний