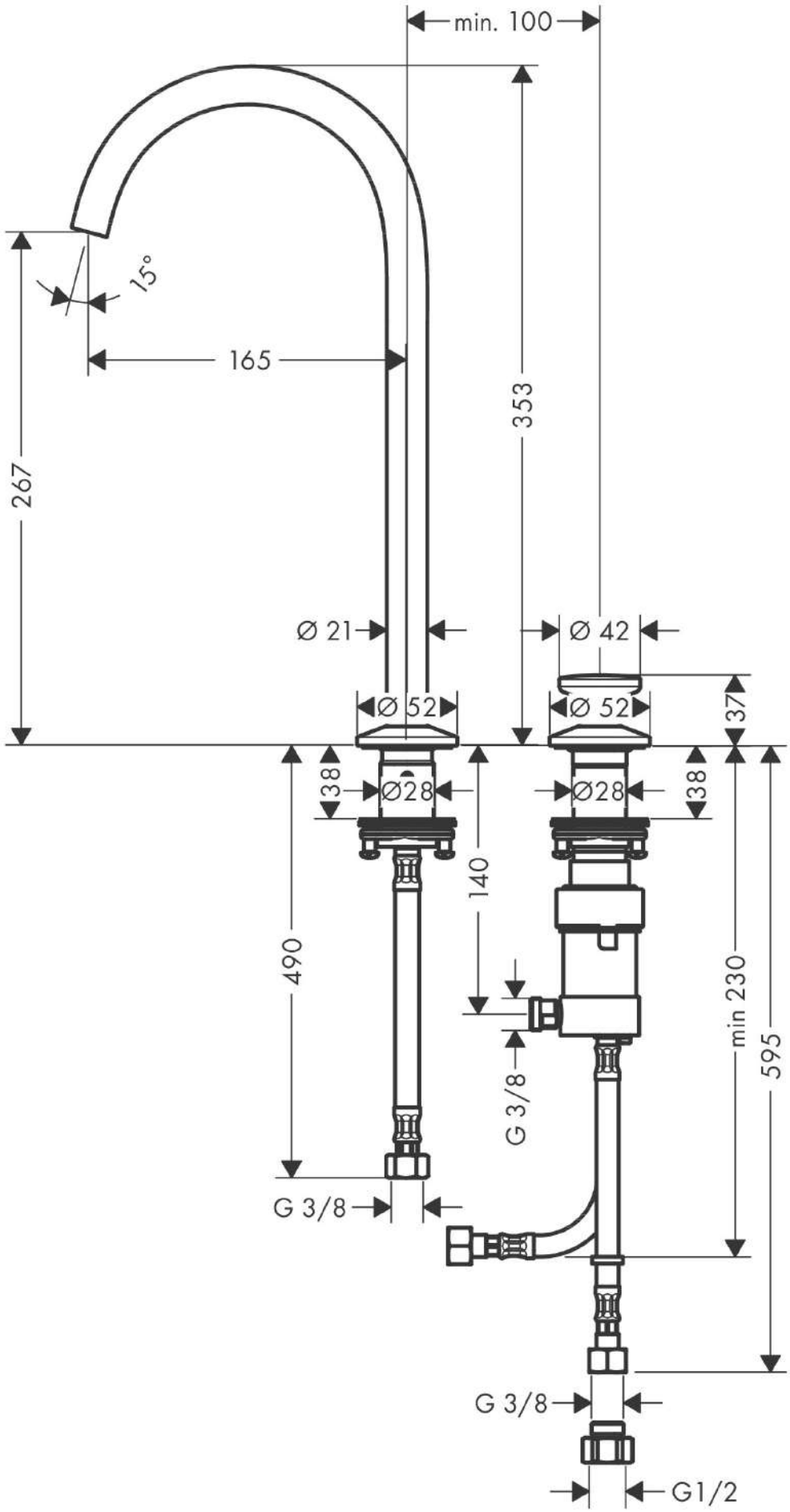
min. 100
15°
165
267
353
Ø 21
Ø 42
Ø 52
Ø 52
37
38
Ø28
Ø28
38
140
490
min 230
595
G 3/8
G 3/8
G 3/8
G1/2