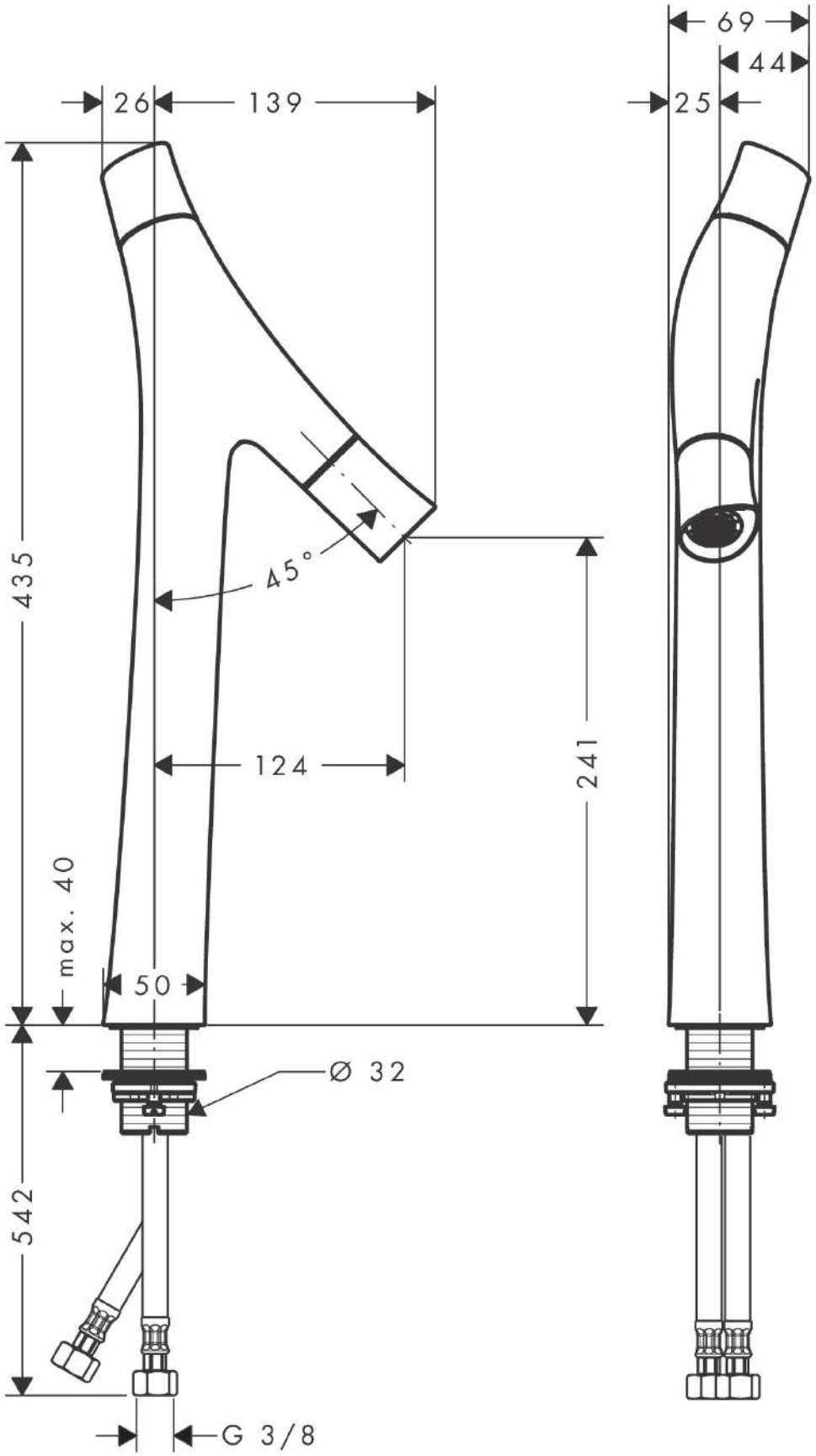
69
44
26
139
25
435
45°
124
241
max. 40
50
Ø 32
542
G 3/8