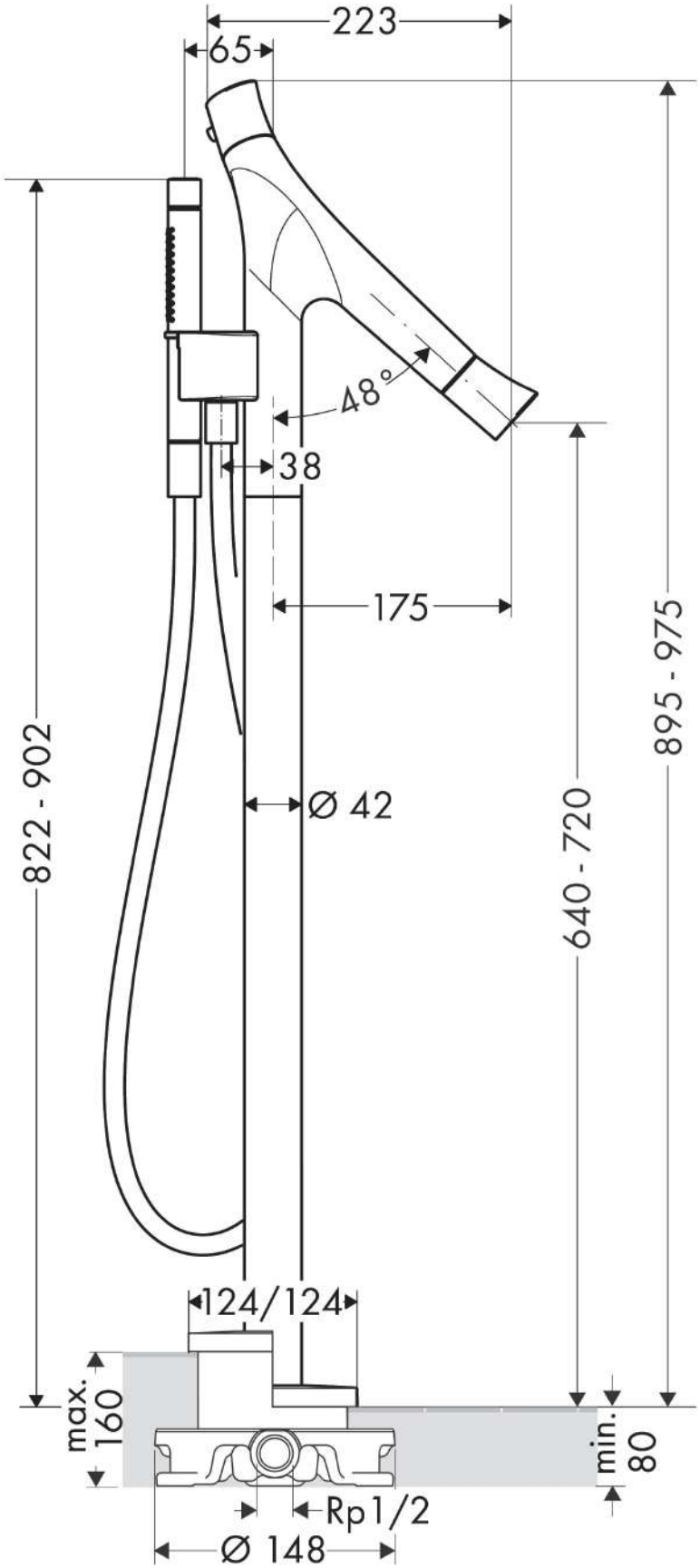
223
65
48°
38
175
822 - 902
Ø 42
640 - 720
895 - 975
124/124
max.
160
min.
80
Rp1/2
Ø 148