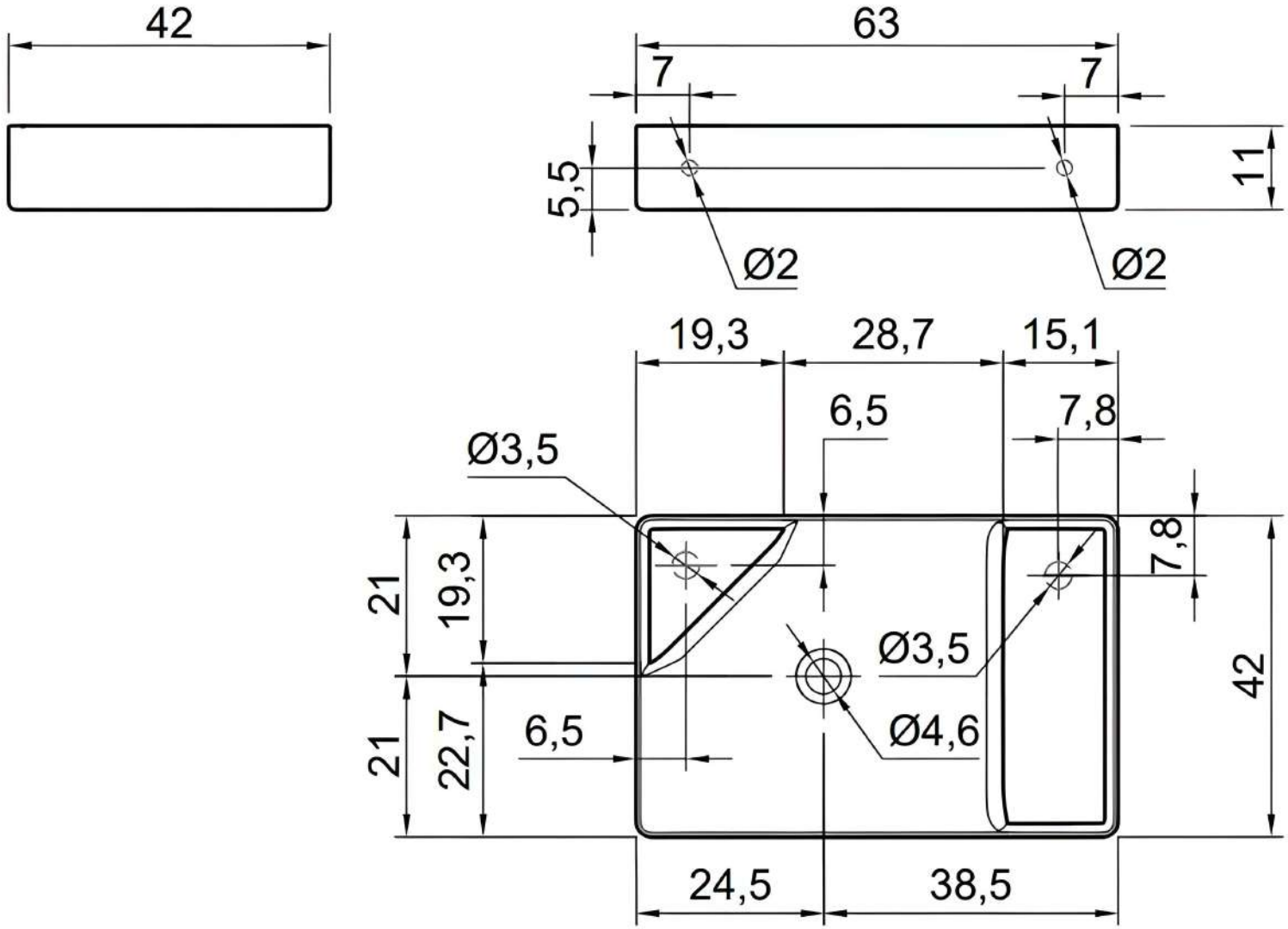
42
63
7
7
5,5
11
Ø2
Ø2
19,3
28,7
15,1
6,5
7,8
Ø3,5
21
19,3
7,8
Ø3,5
42
21
22,7
6,5
Ø4,6
24,5
38,5