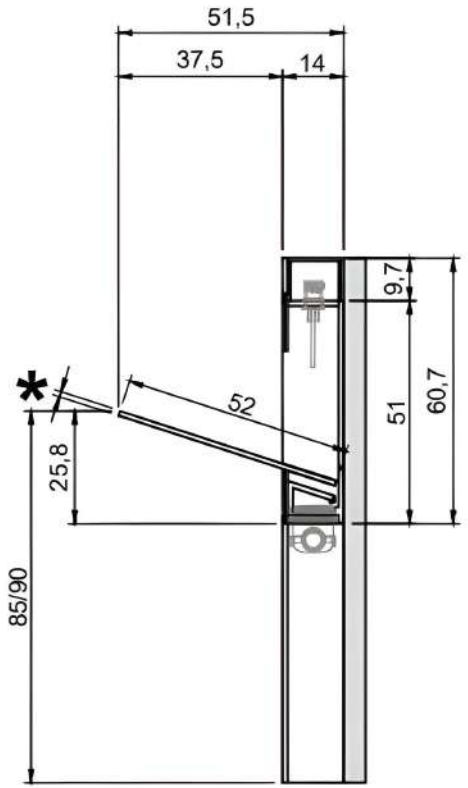
51,5
37,5
14
9,7
51
60,7
52
25,8
85/90
*

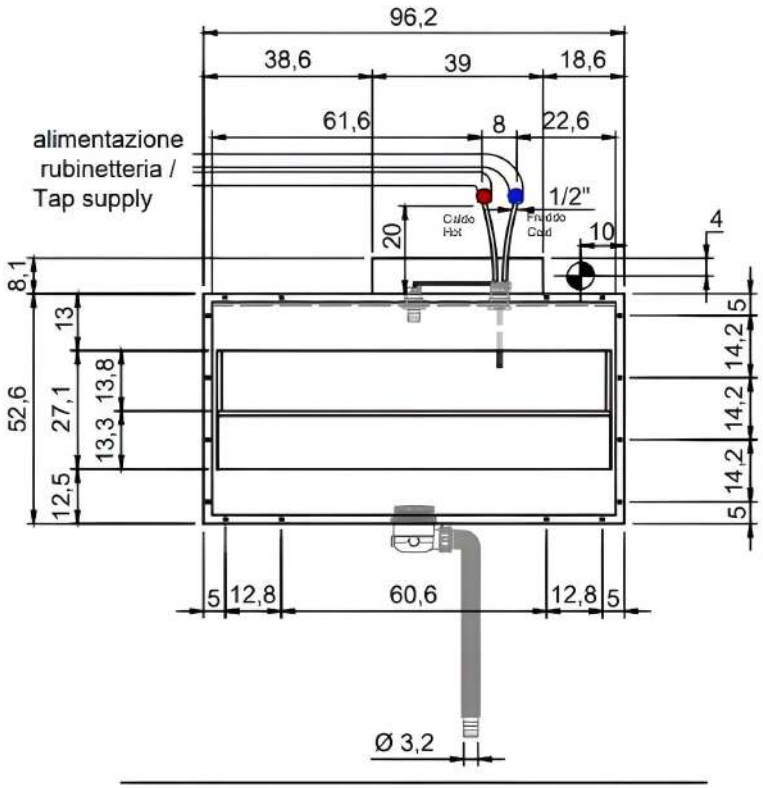
96,2
38,6
39
18,6
61,6
8
22,6
alimentazione
rubinetteria /
Tap supply
1/2"
Caldo
Hot
Freddo
Cold
20
10
4
8,1
13
52,6
27,1
13,8
13,3
12,5
5
14,2
14,2
14,2
5
5
12,8
60,6
12,8
5
Ø 3,2

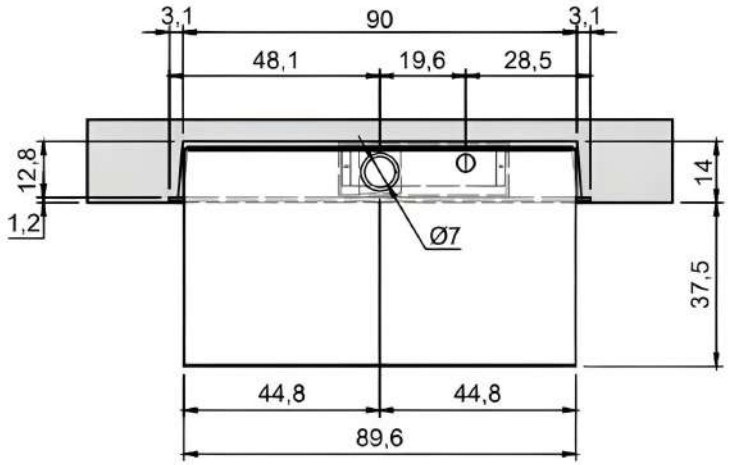
3,1
90
3,1
48,1
19,6
28,5
12,8
1,2
14
Ø7
37,5
44,8
44,8
89,6