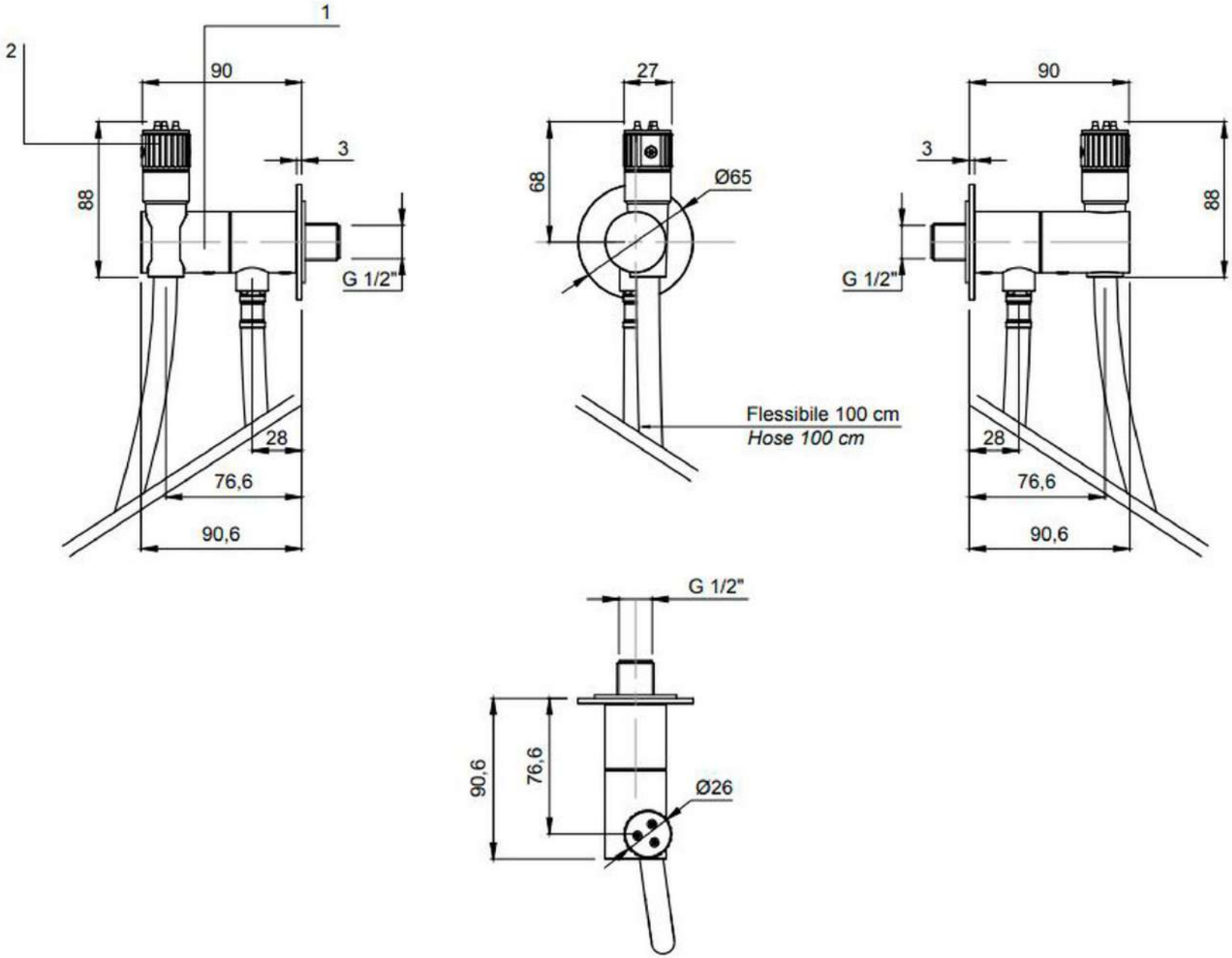
1
2
90
3
88
G 1/2"
28
76,6
90,6
27
68
Ø65
Flessibile 100 cm
Hose 100 cm
90
3
88
G 1/2"
28
76,6
90,6
G 1/2"
90,6
76,6
Ø26