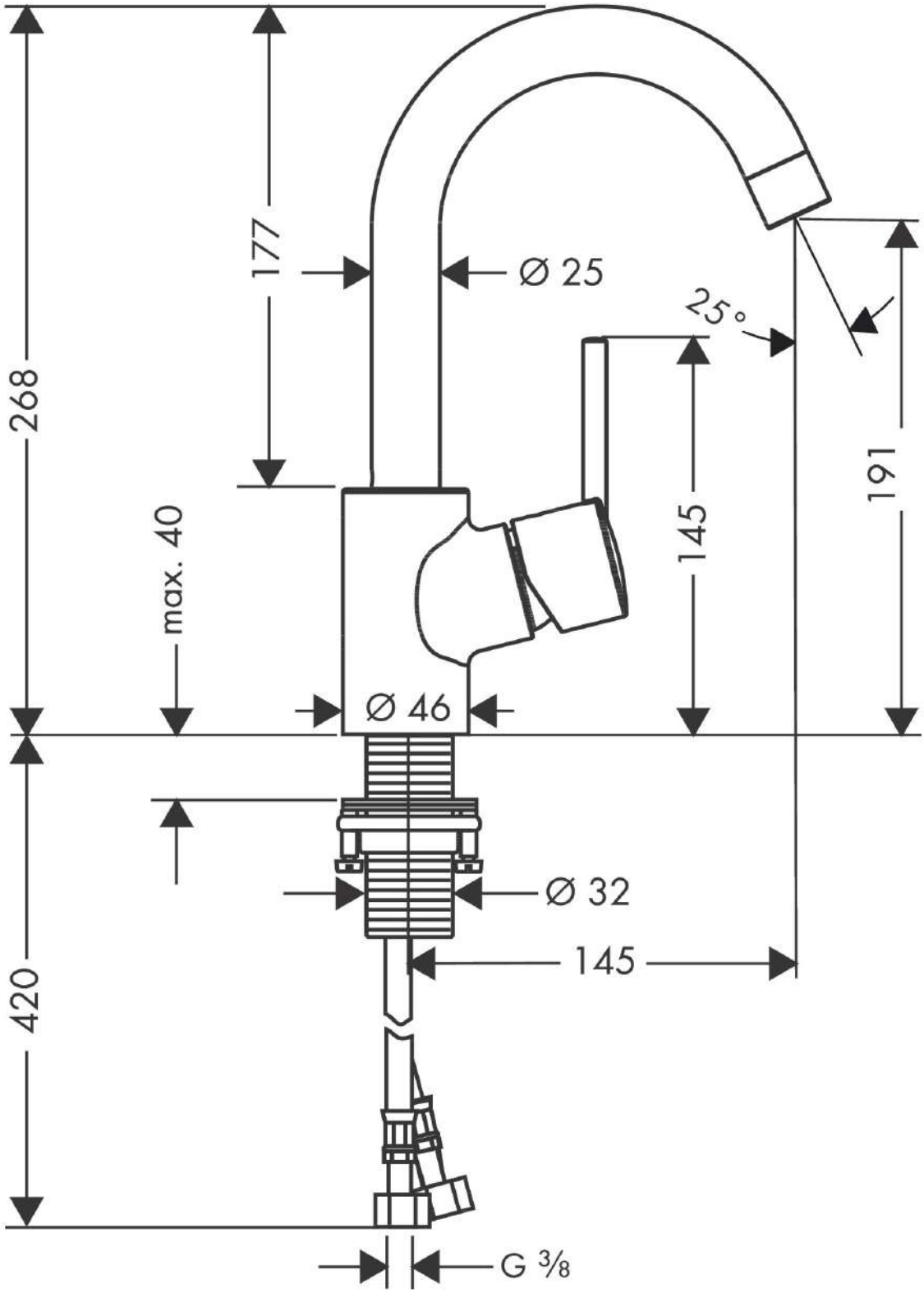
268
177
Ø 25
25°
191
145
max. 40
Ø 46
Ø 32
145
420
G 3/8