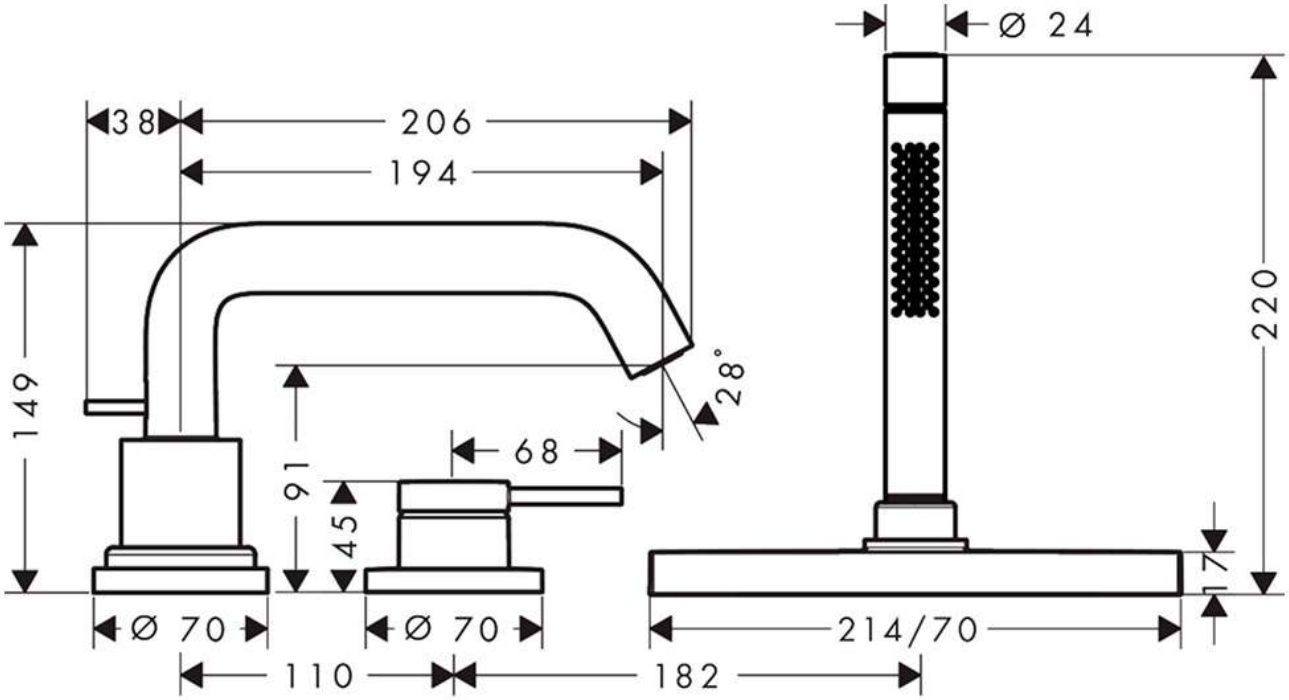
Ø 24
38
206
194
220
149
28°
68
91
45
17
Ø 70
Ø 70
214/70
110
182