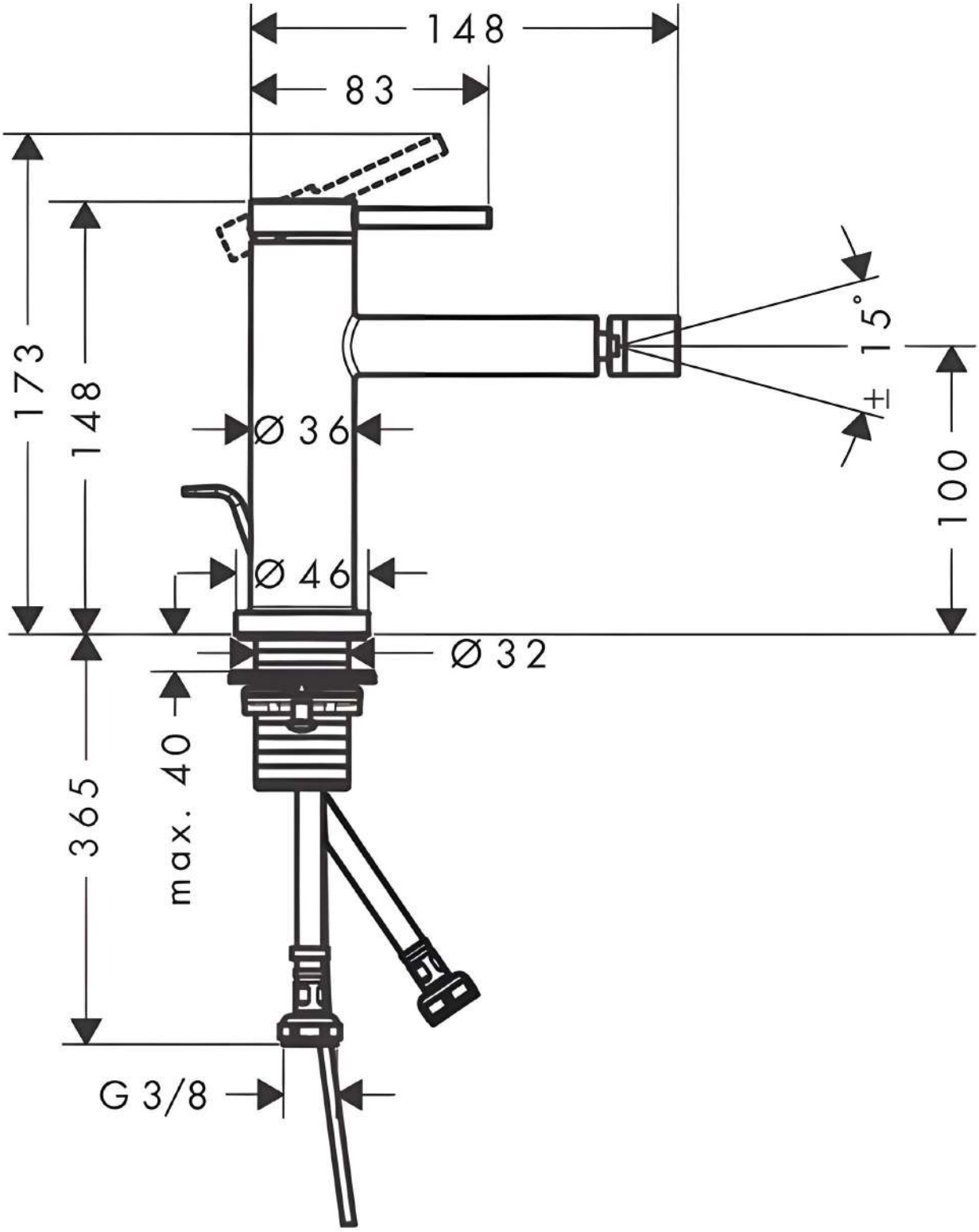
148
83
173
148
Ø 36
Ø 46
± 15°
100
Ø 32
max. 40
365
G 3/8