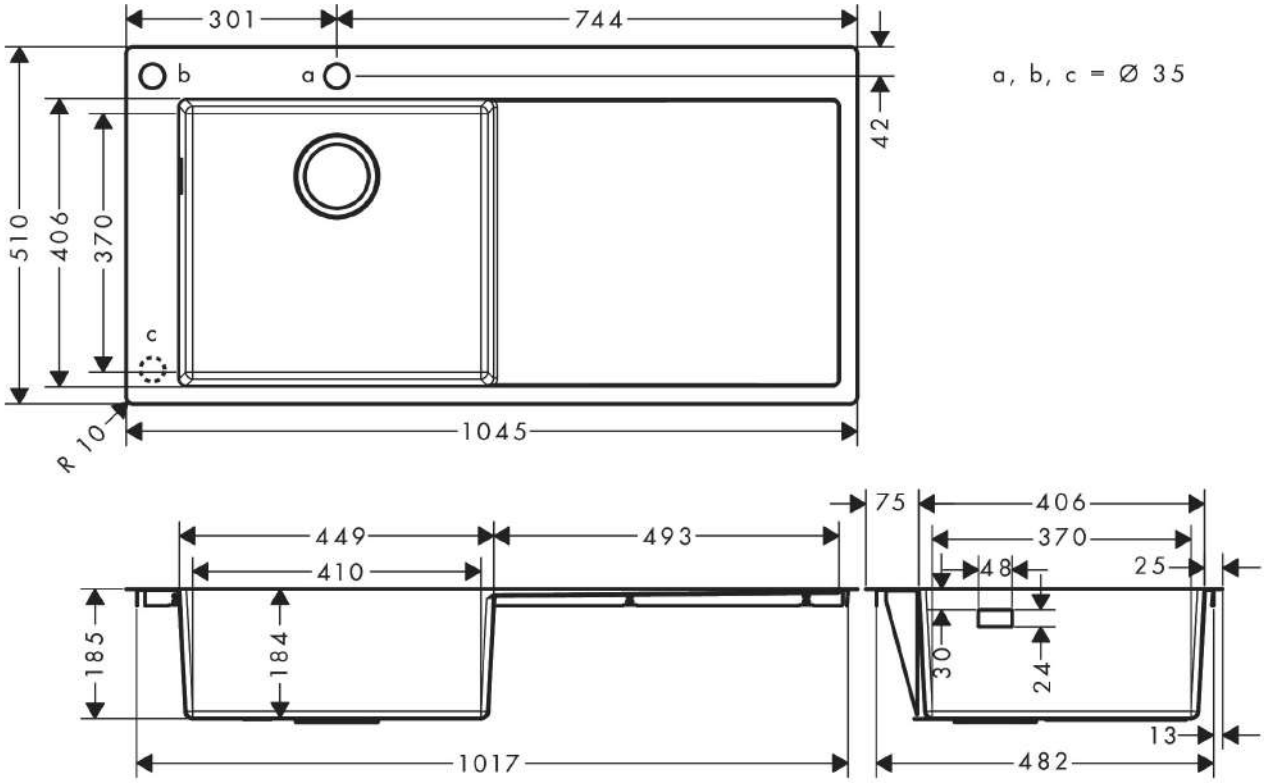
301
744
b
a
a, b, c = Ø 35
42
510
406
370
c
R 10
1045
449
493
410
75
406
370
48
25
185
184
30
24
13
1017
482