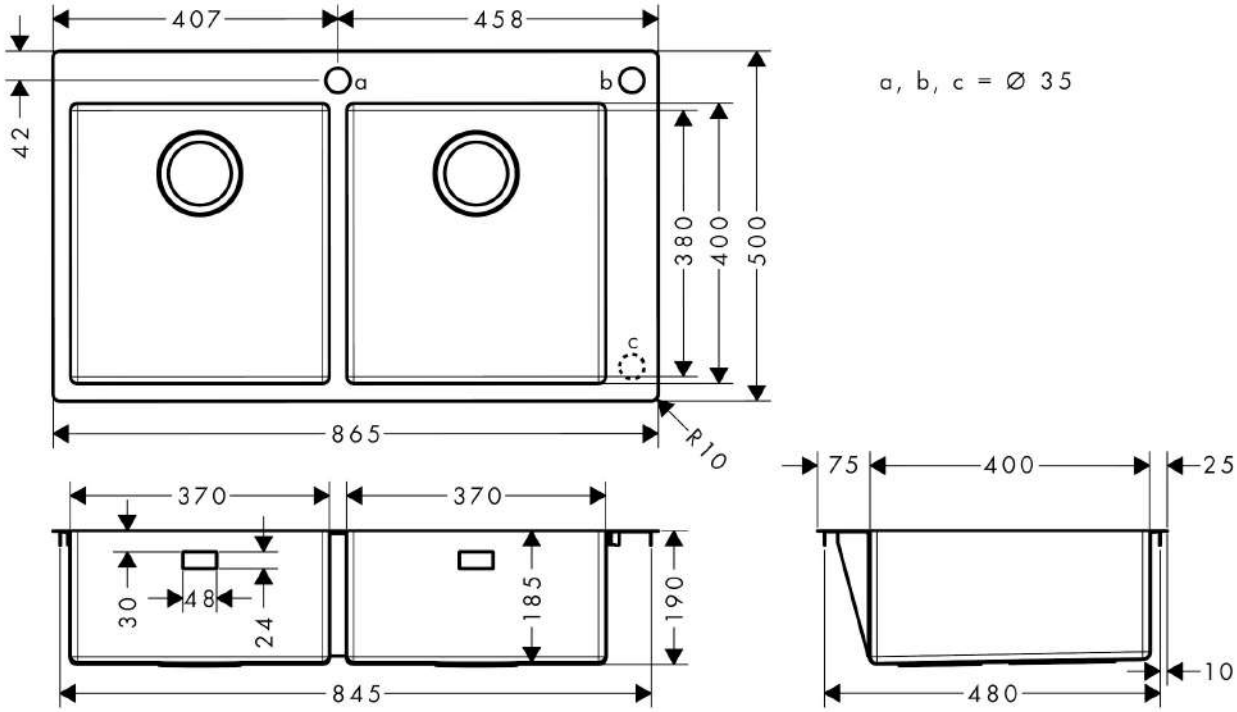
407
458
a
b
c
42
380
400
500
865
R10
a, b, c = Ø 35
370
370
30
48
24
185
190
845
75
400
25
10
480