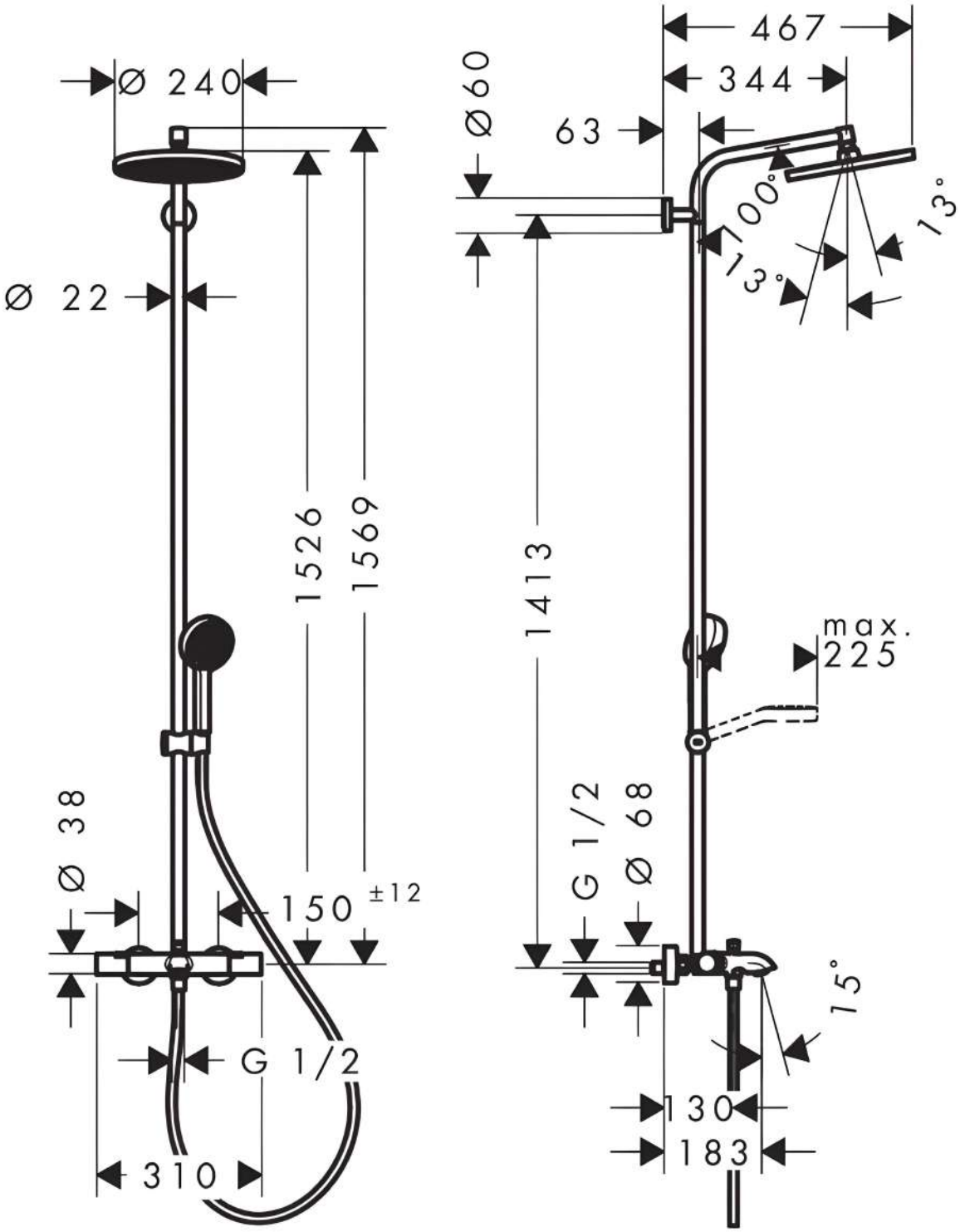
Ø 240
Ø 22
1526
1569
Ø 38
150 ±12
G 1/2
310
467
344
Ø60
63
100°
13°
13°
1413
max.
225
G 1/2
Ø 68
15°
130
183