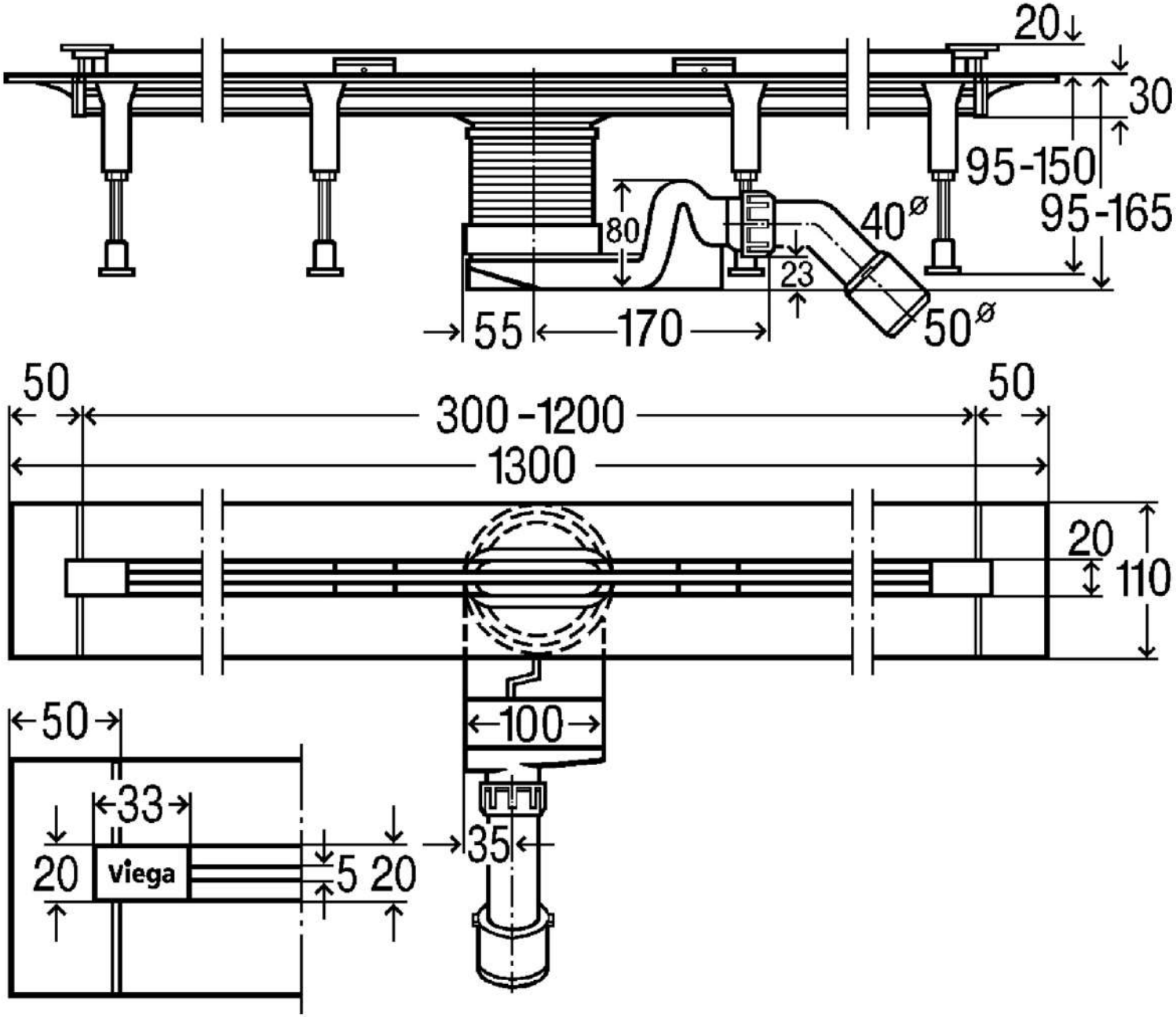
20
30
95-150
95-165
80
40ø
23
50ø
55
170
50
300 -1200
50
1300
20
110
50
100
33
20
Viega
5
20
35