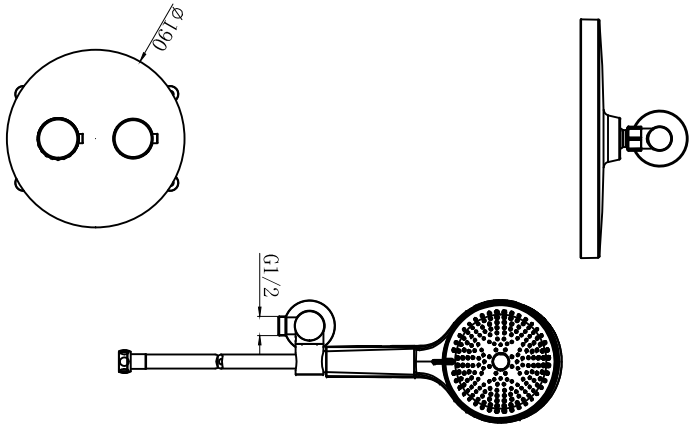
ø190
G1/2

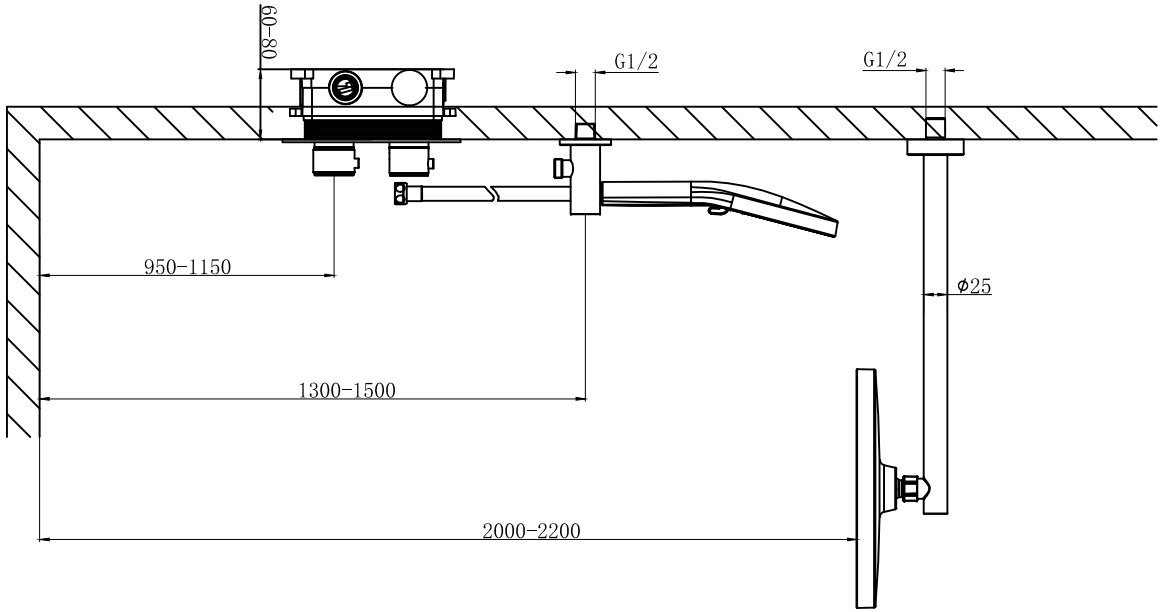
60-80
G1/2
G1/2
950-1150
ø25
1300-1500
2000-2200