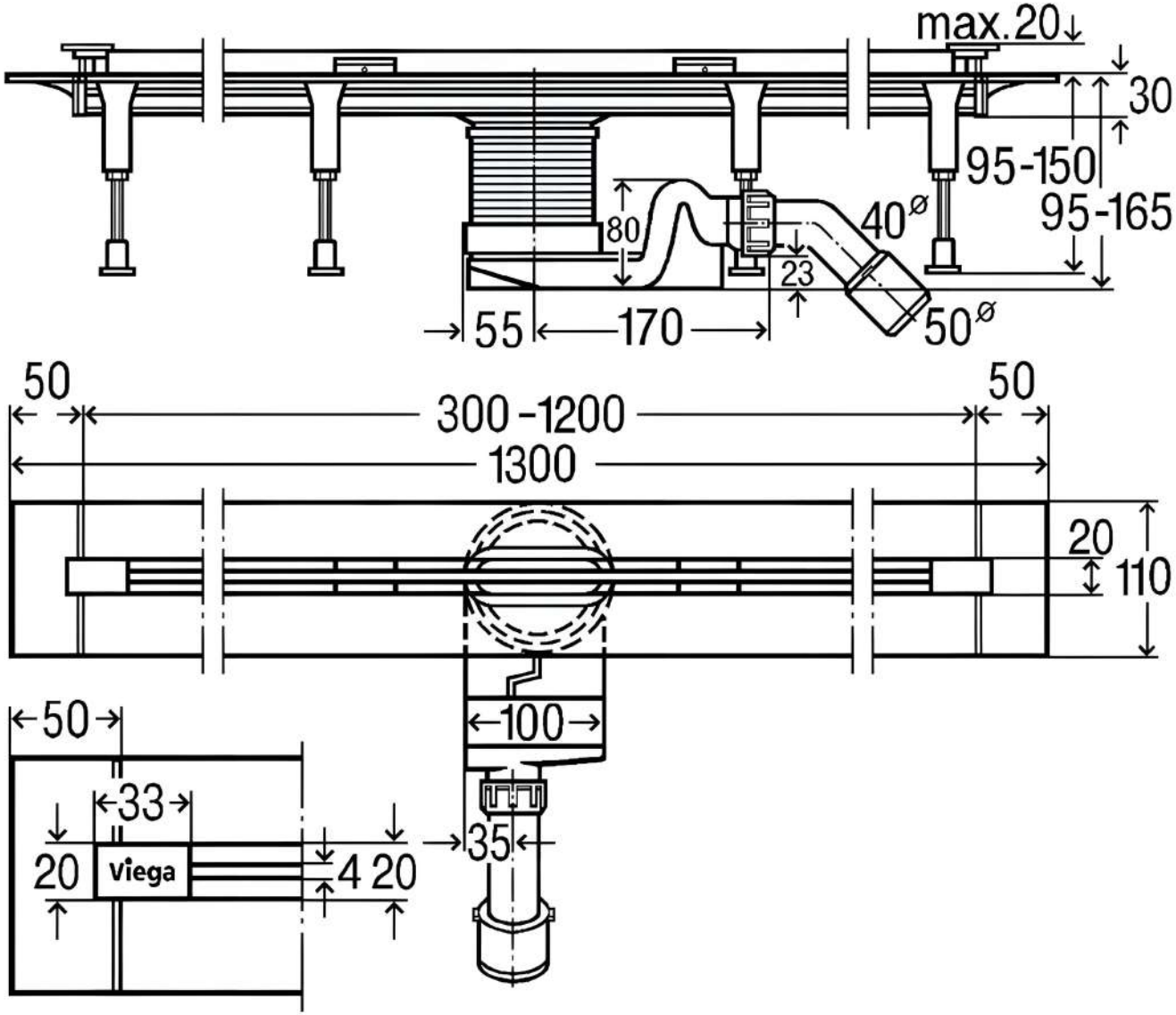
max.20
30
95-150
95-165
80
40ø
23
55
170
50ø
50
300-1200
50
1300
20
110
50
100
33
35
20
viega
4
20