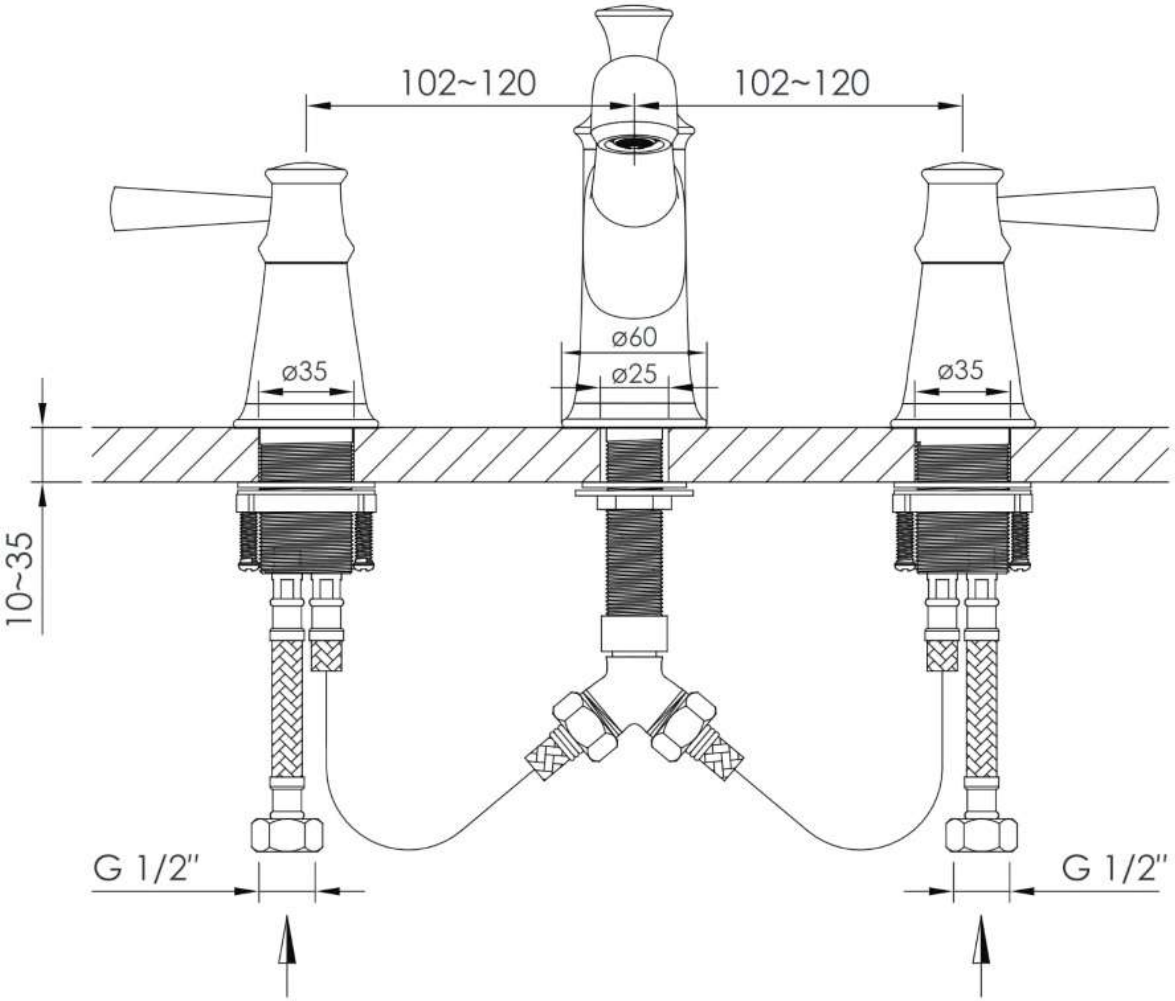
102~120
102~120
ø60
ø25
ø35
ø35
10~35
G 1/2"
G 1/2"

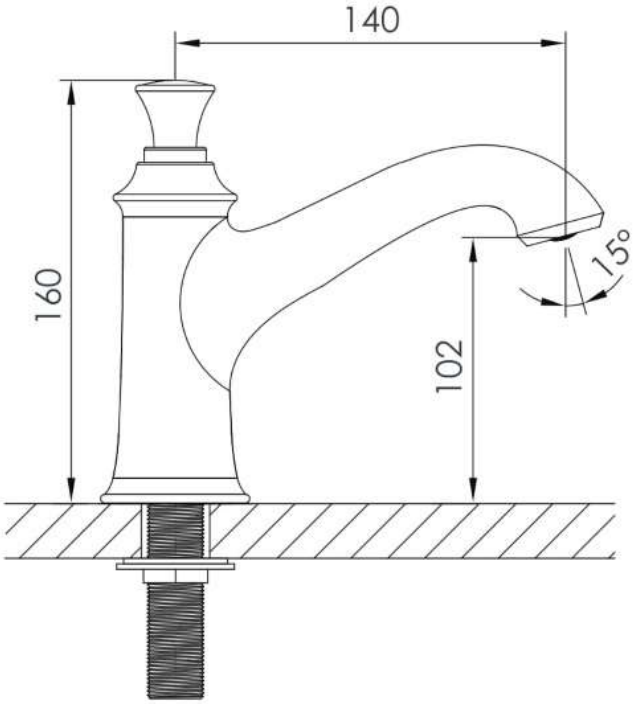
140
160
102
15°