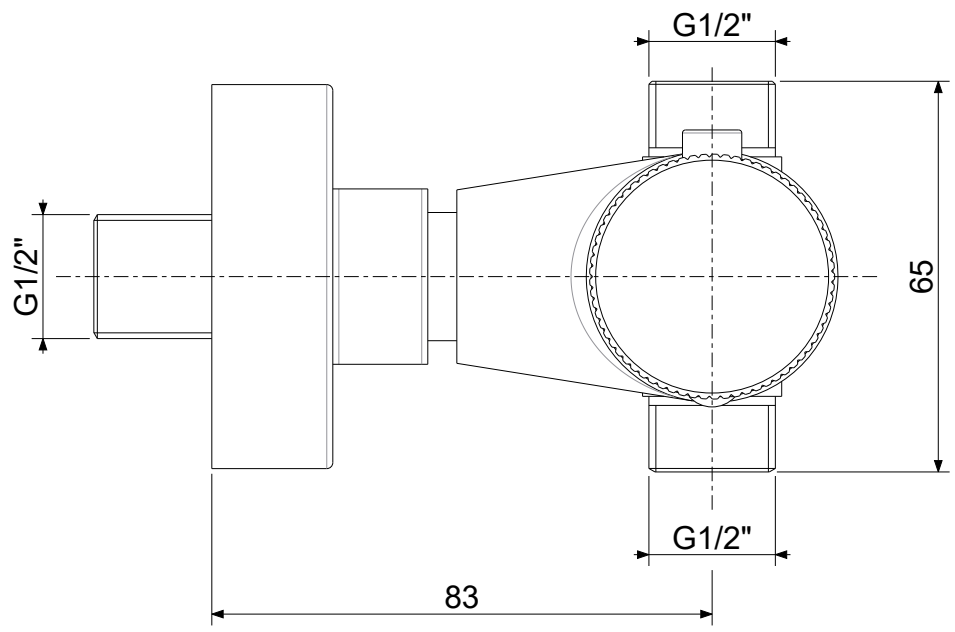

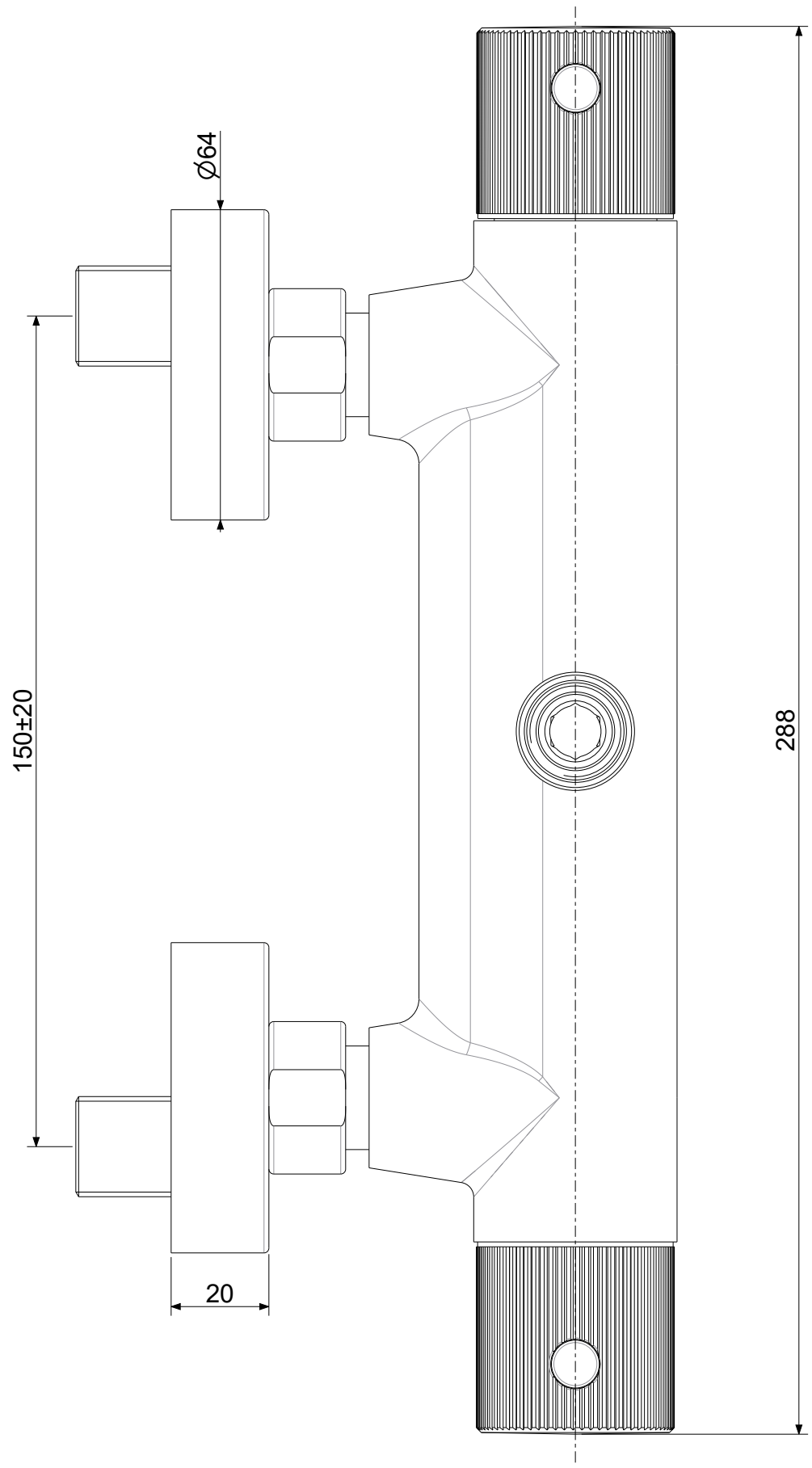

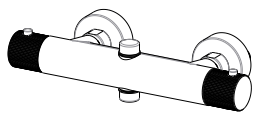

APPROVATO: *Approved:*			A3	SCALA *Scale*	1:1,25	MATERIALE *Material*	Vari
DISEGNATO: *Design:*	Bertoli	21/11/2024		UNITA' *Unit*	mm	SERIE *Range*	JOQ

DESCRIZIONE - *Description:*

Miscelatore termostatico esterno con deviatore JOQ cromo
Thermostatic shower mixer 2 outlets

FOGLIO - *Sheet:*	Tecnico	CODICE - *Part Number:*	**JOQ169CR**
		PROGETTO - *Project:*	

La Rubinetteria PAFFONI si riserva a termini di legge la proprietà del presentedisegno con divieto di riprodurlo o comunicarlo a terzi senza autorizzazione - *Rubinetteria Paffoni reserves the ownership of this drawing by law with the prohibition of reproducing it or communicating it to third parties without authorization*