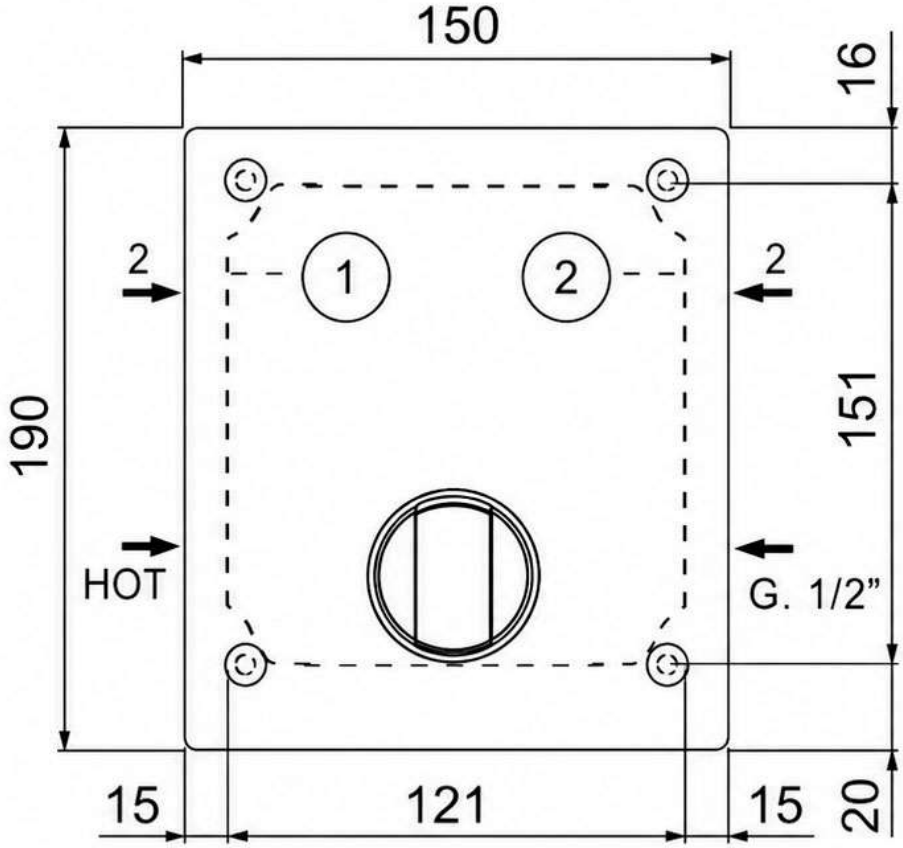
150
16
190
151
2
2
1
2
HOT
G. 1/2”
15
121
15
20

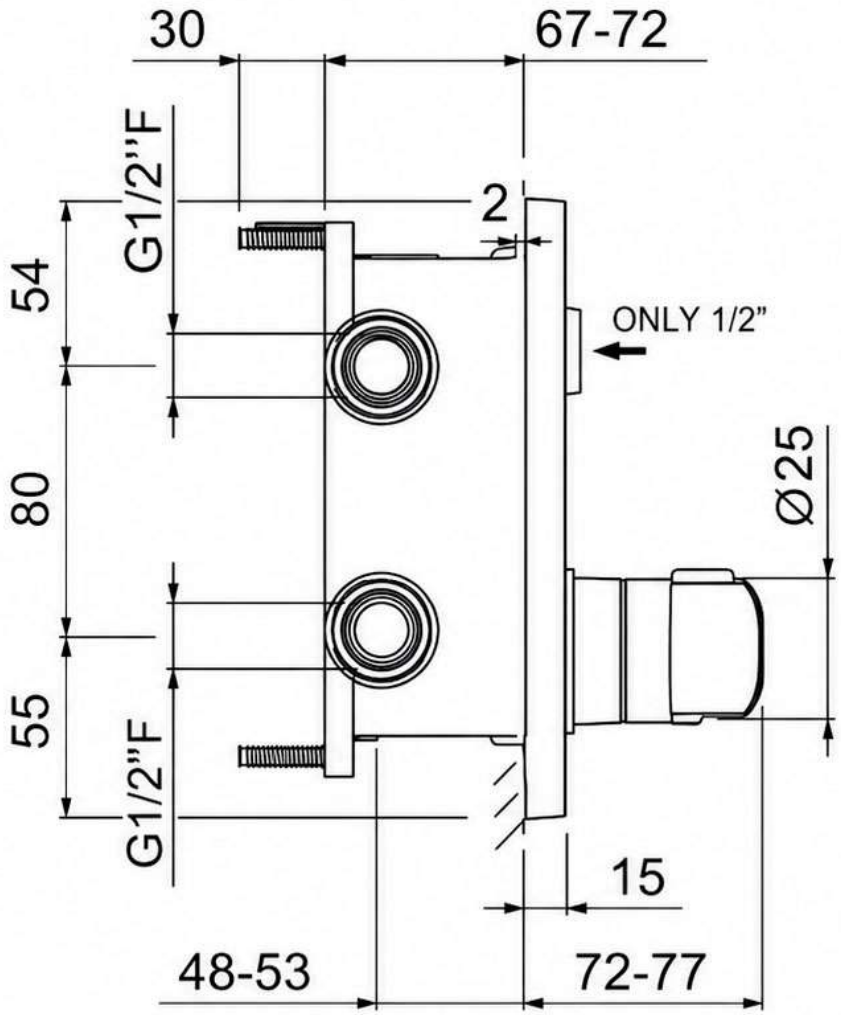
30
67-72
G1/2”F
2
54
ONLY 1/2”
80
Ø25
55
G1/2”F
15
48-53
72-77