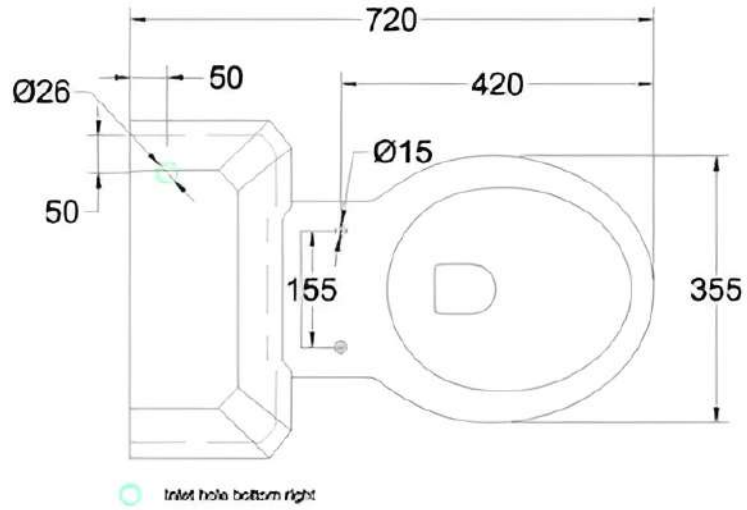
720
50
420
Ø26
Ø15
50
155
355
Inlet hole bottom right

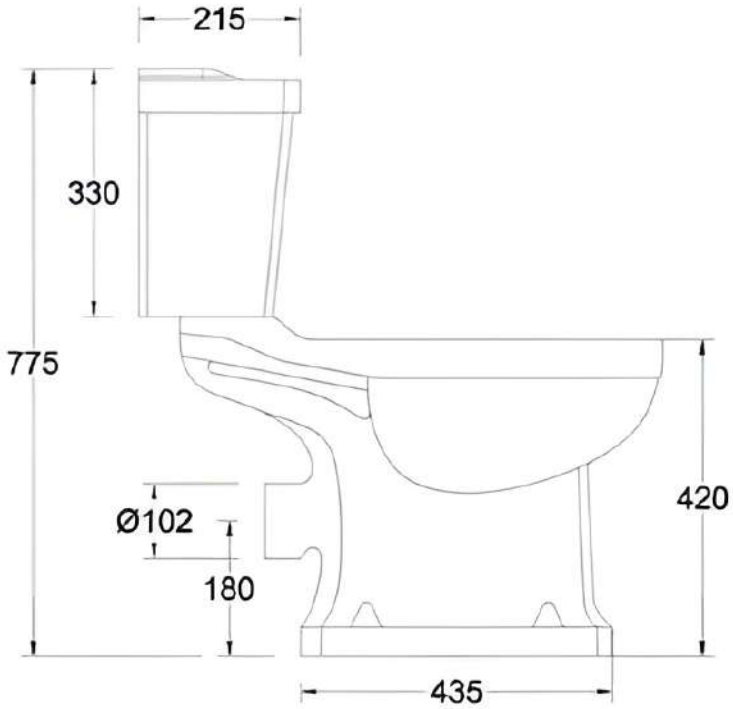
215
330
775
Ø102
180
420
435

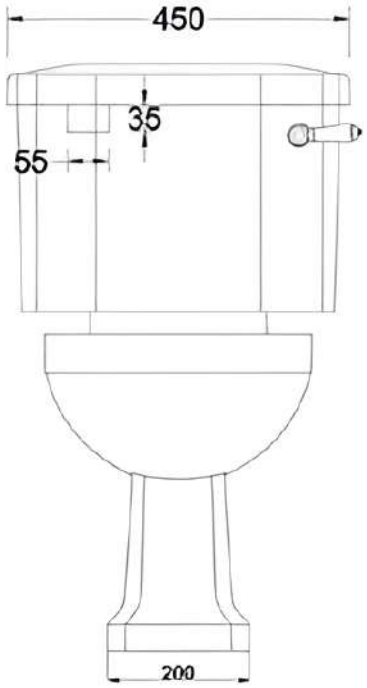
450
35
55
200