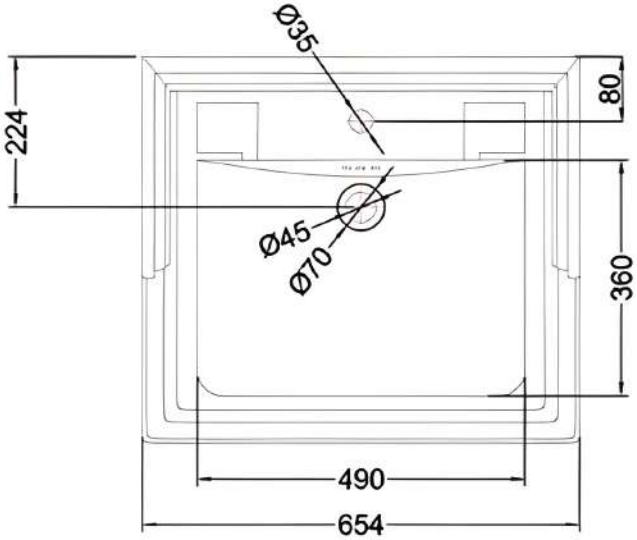
Ø35
80
224
Ø45
Ø70
360
490
654

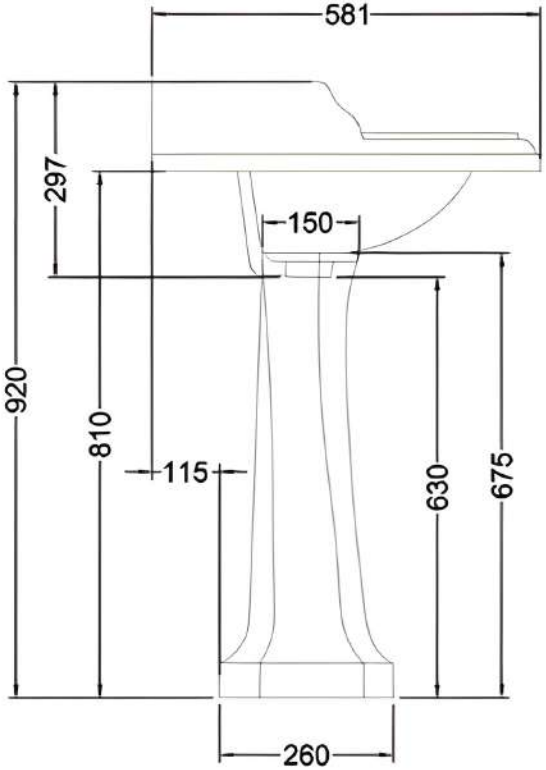
581
297
150
920
810
115
630
675
260

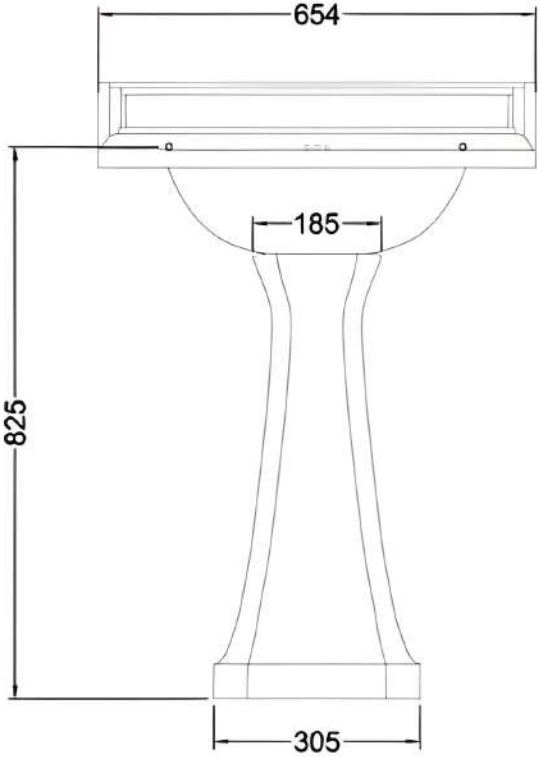
654
185
825
305