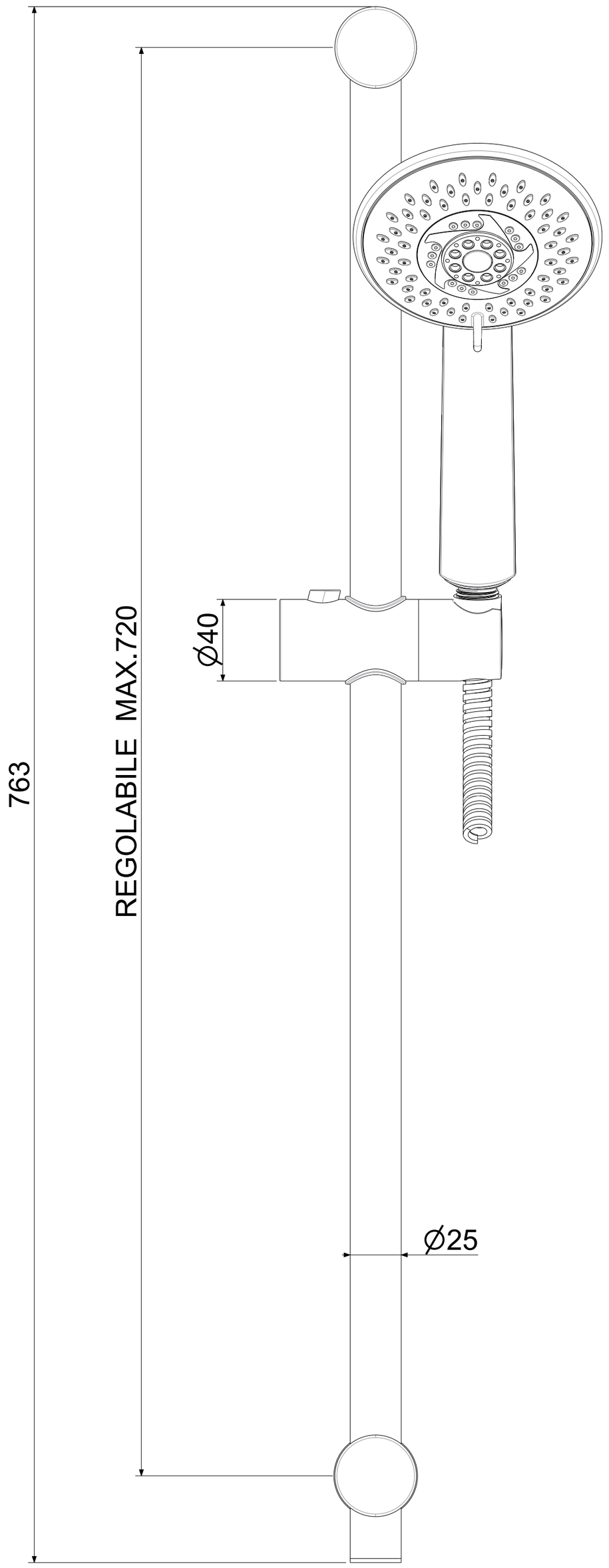

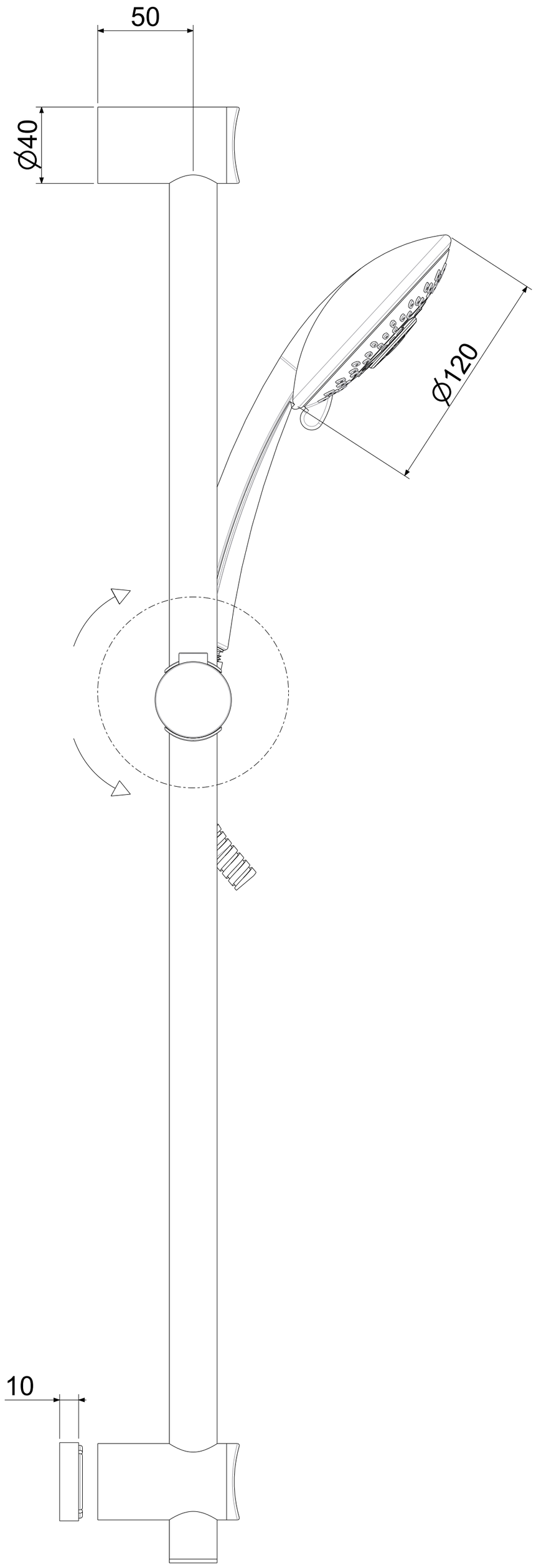

APPROVATO: *Approved:*			A2	SCALA *Scale*	1:2	MATERIALE *Material*	VARI
DISEGNATO: *Design:*	Gaboardi	03/06/2021		UNITA' *Unit*	mm	SERIE *Range*	PANAMA
paffoni	DESCRIZIONE - *Description:* Salisc.PANAMA (asta Panama d.25 L73cm+doc.Prestige+fx.D.A.)-- --						
	FOGLIO - *Sheet:*	TECNICO		CODICE - *Part Number:*		**ZSAL132CR**	
				PROGETTO - *Project*		--	

La Rubinetteria PAFFONI si riserva a termini di legge la proprietà del presentedisegno con divieto di riprodurlo o comunicarlo a terzi senza autorizzazione - *Rubinetteria Paffoni reserves the ownership of this drawing by law with the prohibition of reproducing it or communicating it to third parties without authorization*