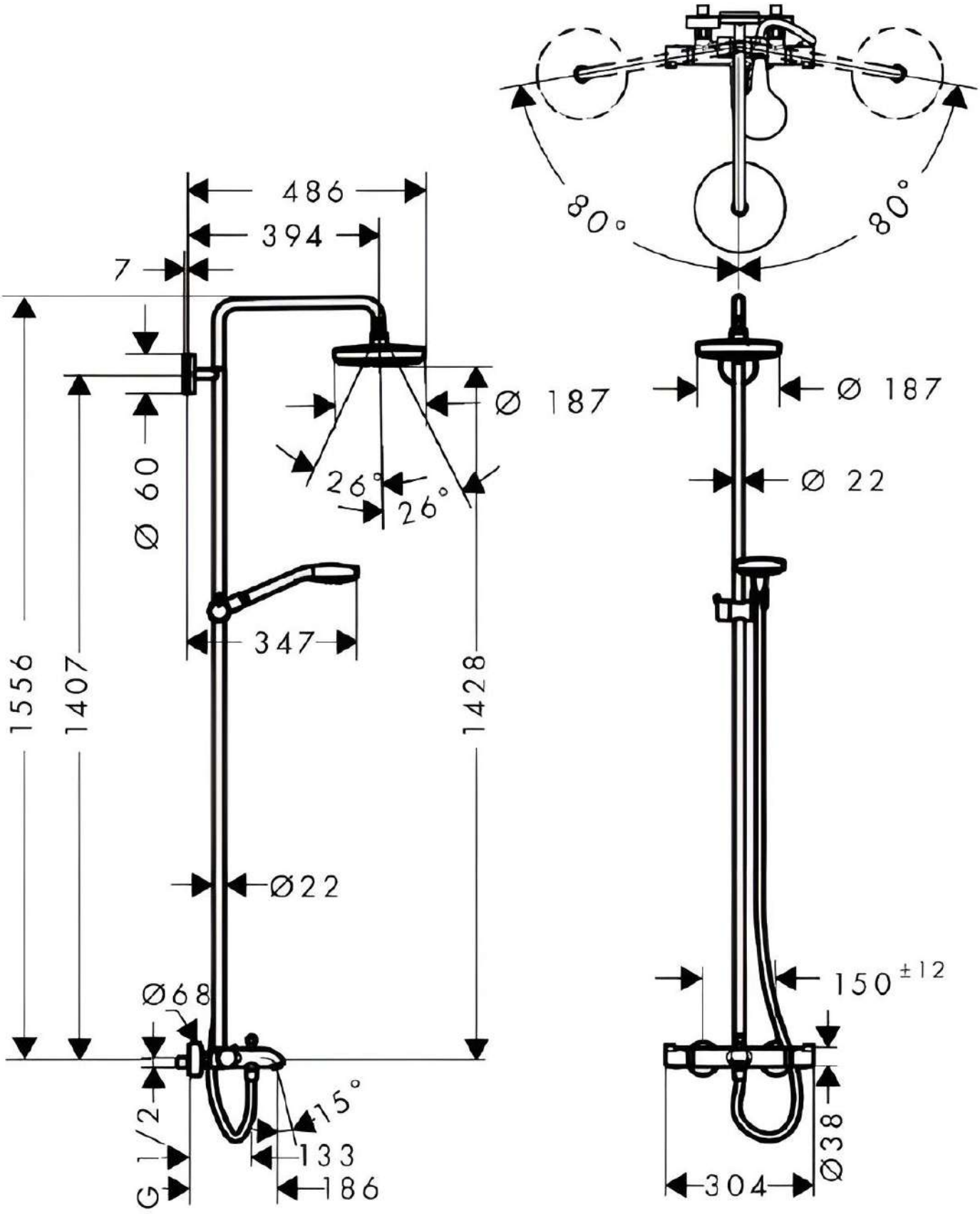
486
394
7
Ø 187
Ø 60
26°
26°
347
1556
1407
1428
Ø22
Ø68
15°
G 1/2
133
186
80°
80°
Ø 187
Ø 22
150 ±12
Ø38
304