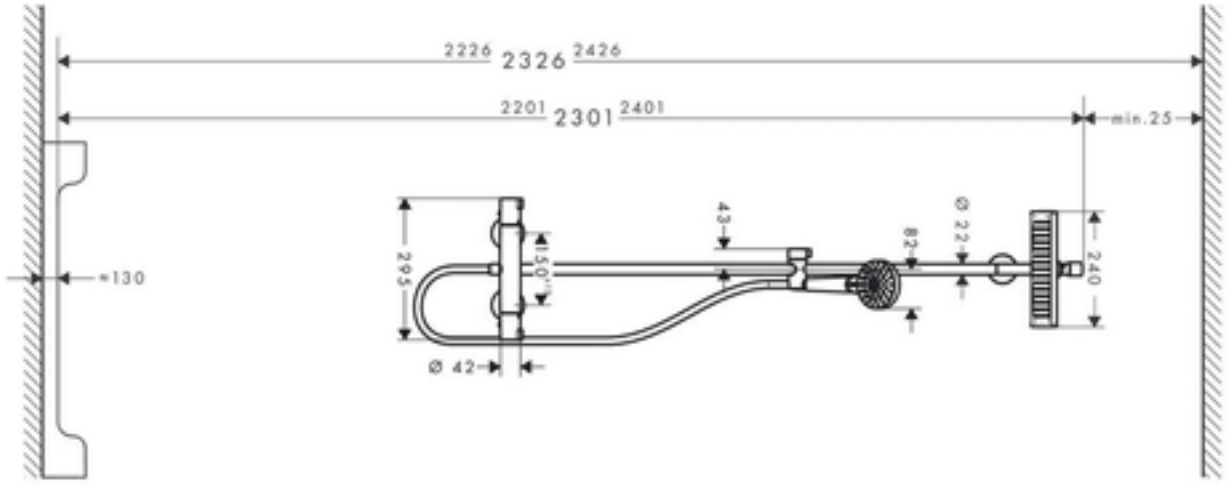
2226
2326
2426
2201
2301
2401
min.25
≈130
295
150
43
82
Ø 22
240
Ø 42

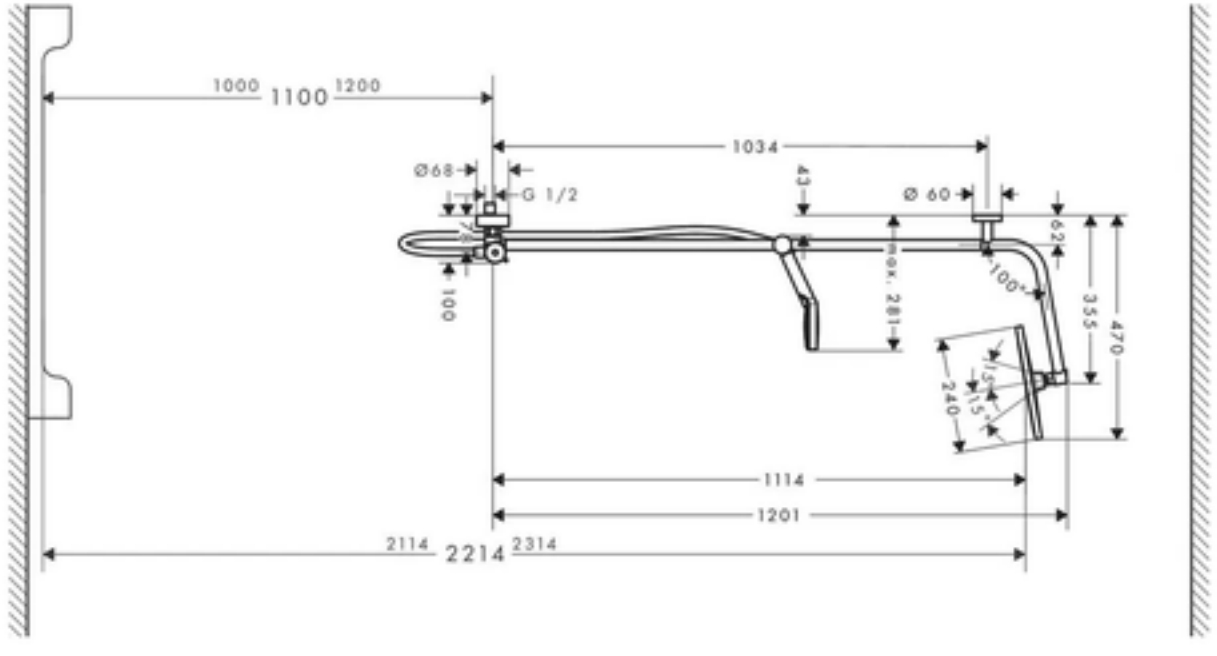
1000
1100
1200
1034
Ø68
G 1/2
43
Ø 60
62
100
max. 281
100°
355
470
240
15°
15°
1114
1201
2114
2214
2314