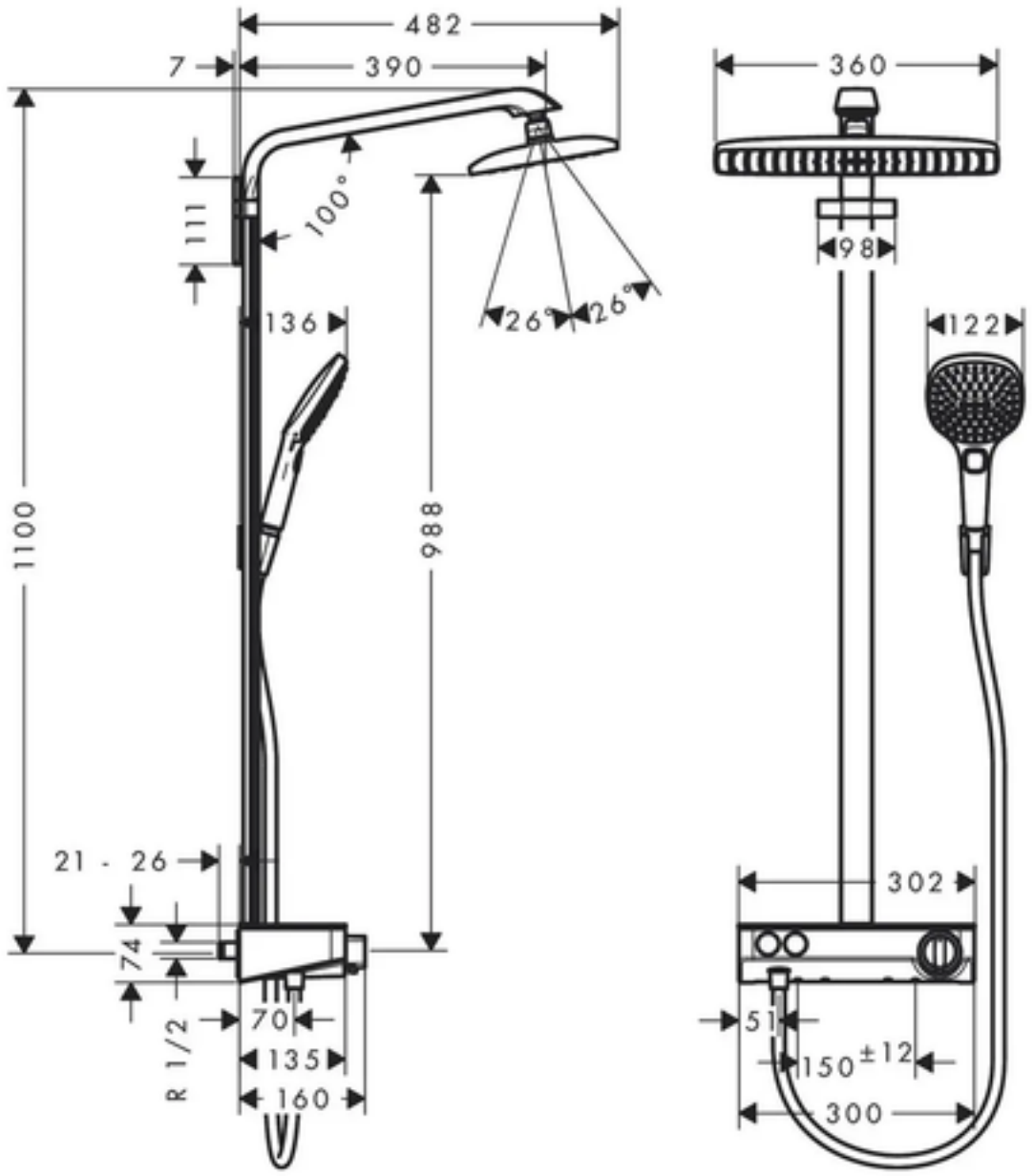
482
7
390
360
100°
111
98
136
26°
26°
122
1100
988
21 - 26
302
74
R 1/2
70
135
160
51
150 ±12
300