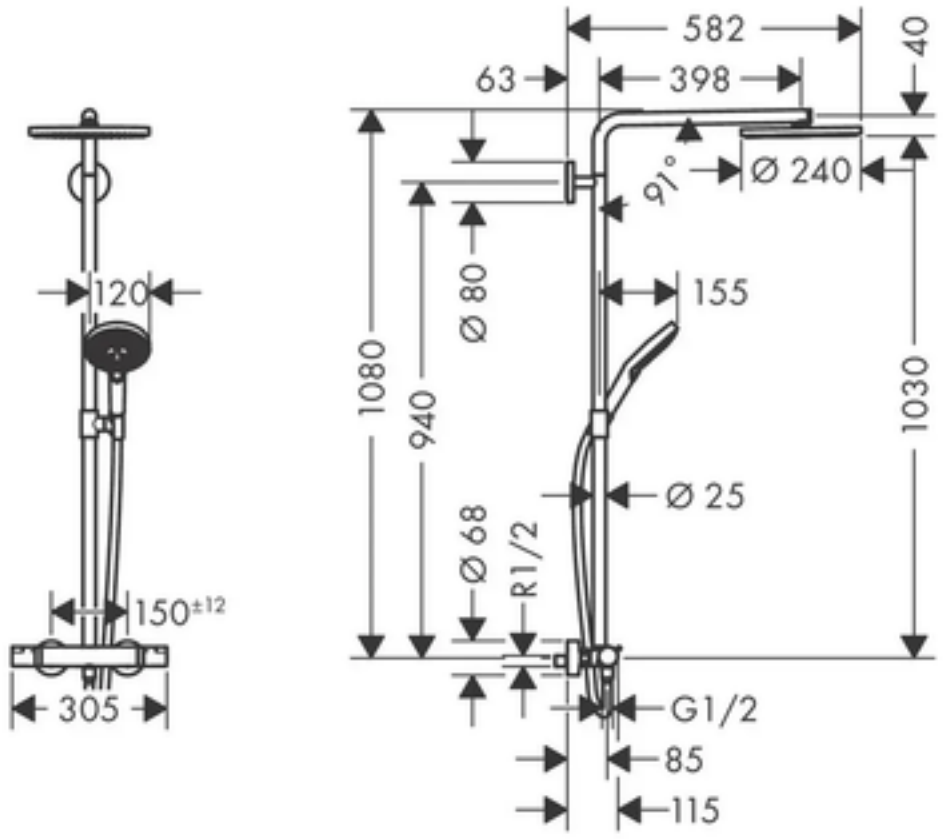
582
40
63
398
91°
Ø 240
Ø 80
155
1080
940
1030
Ø 25
Ø 68
R1/2
120
150±12
305
G1/2
85
115

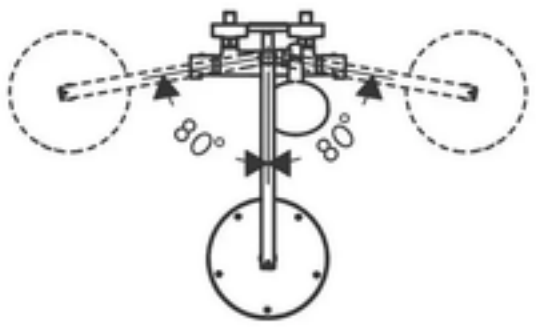
80°
80°