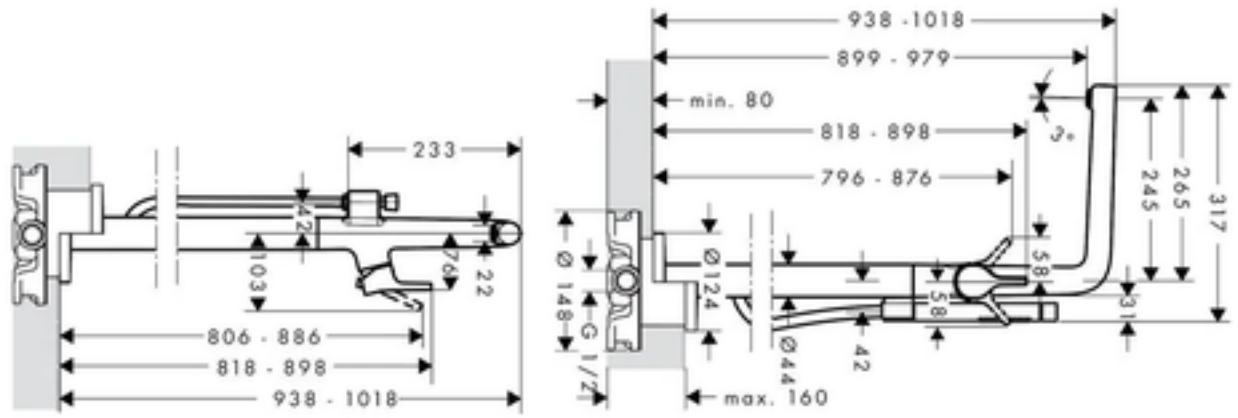
938 -1018
899 - 979
min. 80
818 - 898
796 - 876
Ø124
Ø 148
G 1/2
Ø44
42
max. 160
58
58
31
245
265
317
3°
233
42
103
76°
22
806 - 886
818 - 898
938 - 1018