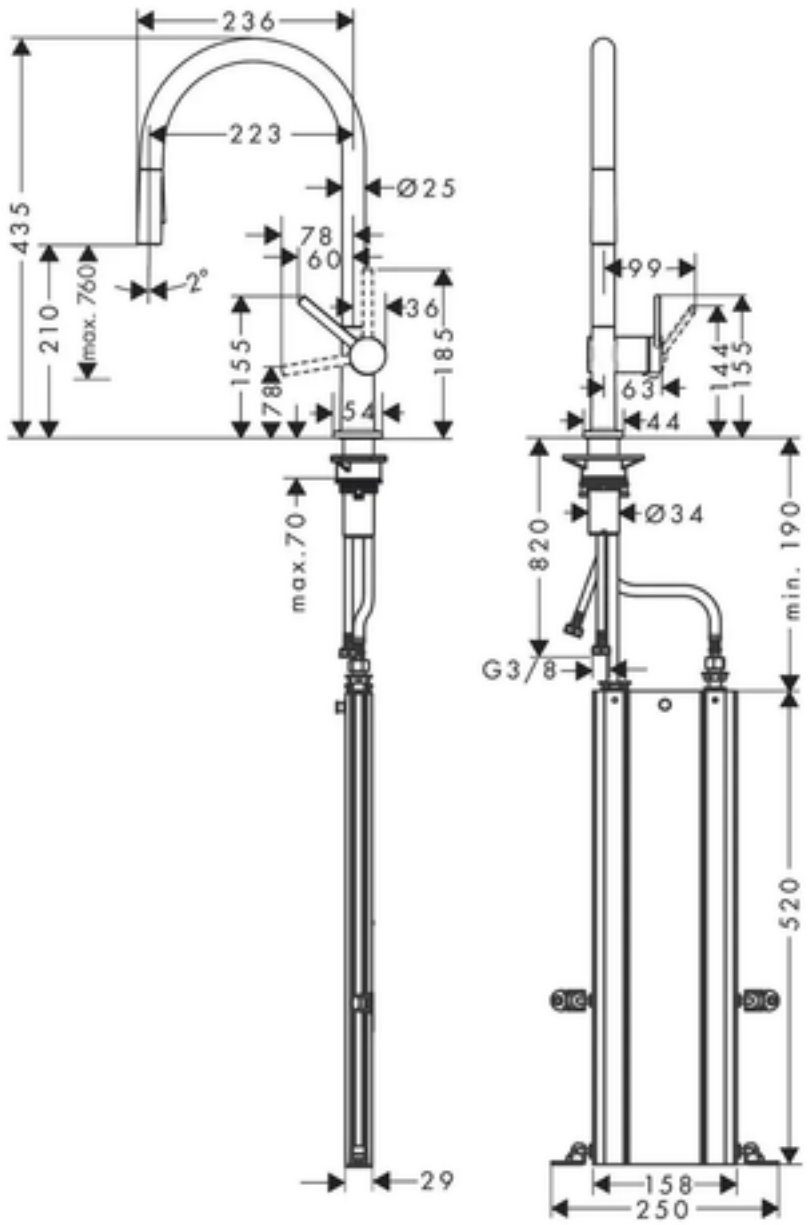
236
223
Ø25
435
78
60
99
max. 760
2°
210
36
155
185
144
155
78
63
54
44
max.70
Ø34
820
190
min.
G3/8
520
29
158
250