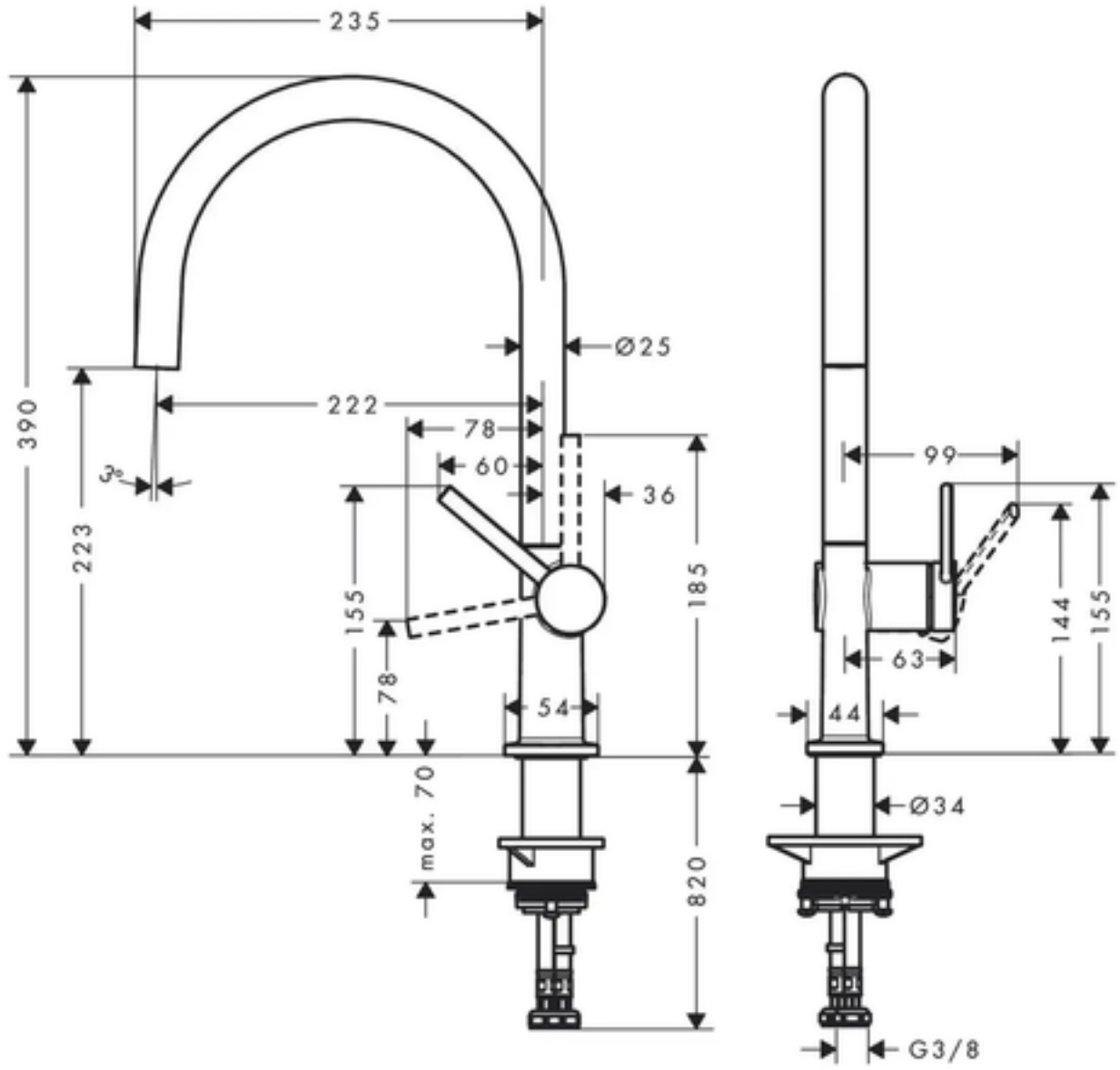
235
390
223
222
78
60
36
Ø25
5°
155
78
185
54
max. 70
820
99
144
155
63
44
Ø34
G3/8