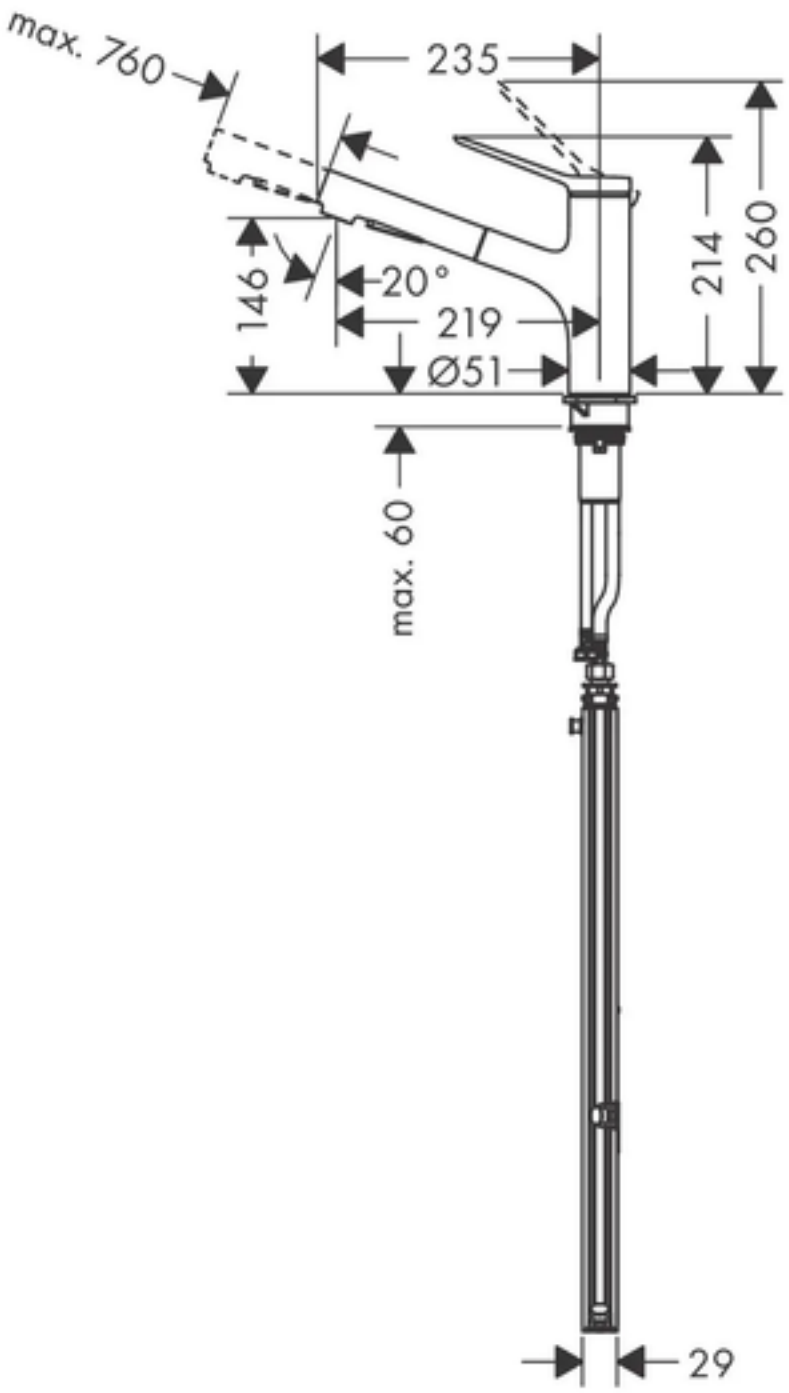
max. 760
235
146
20°
219
Ø51
214
260
max. 60
29

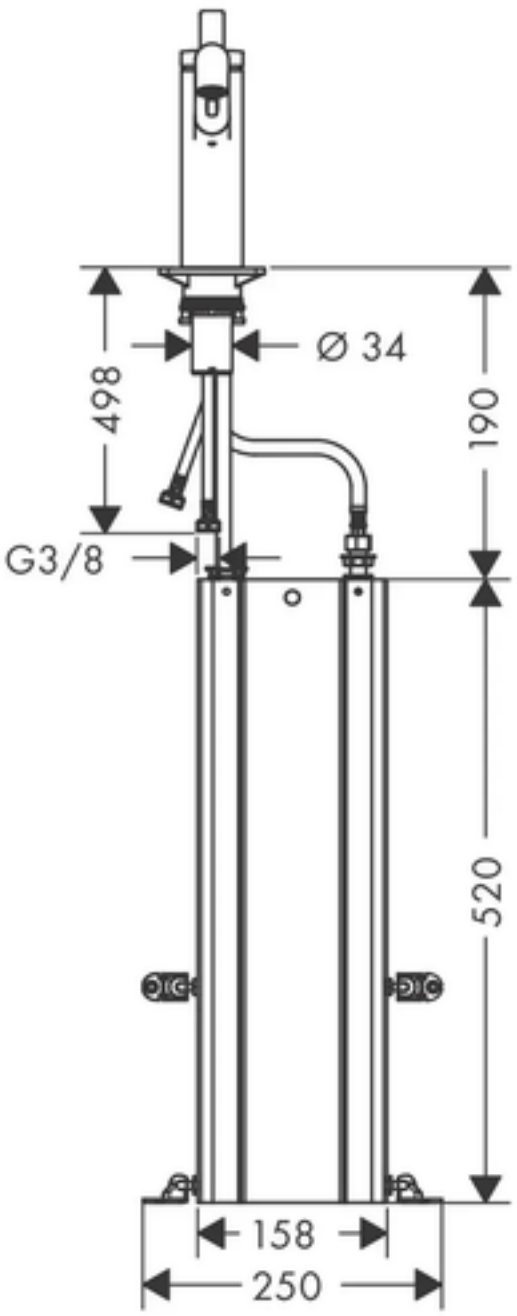
Ø 34
498
190
G3/8
520
158
250